**Vooraf**

Maart. Op 20 maart begon de meteorologische lente om 11.28 uur. Wat zal deze ons brengen..? Canal Digitaal begint weer met het recreatiepakket. Het lijkt verder wat rustig op het gebied van satellietnieuws. Weinig nieuwe ontvangers of software. Toch hebben we weer een nummer van de UP/DOWNLINK voor jullie kunnen samenstellen, al is het iets beperkter in pagina's dan normaal.
Graag ook eens een bijdrage van jullie, stuur gerust eens in waarvan je denkt dat dit voor onze lezers (schatting ruim 1.000 gelet op de downlaods) interessant kan zijn.

Reacties op dit nummer zijn van harte welkom via specials@detransponder.nl

De redactie (Emiel, Gerard, Hans en Rob).

## Inhoud

(Kanalen)nieuws en wijzigingen ....1
Algemeen omroepnieuws....2
Astra 19 oost....2
Astra 23 oost....3
Astra 28 oost....4
Hotbird 13 oost ....4
Kabel en streams....5
Reacties en vragen van lezers ....6
Wetenswaardigheden....7
Hardwarenieuws....11
Edison OS Mega....11
Mutant HD11....12
Philips eerste OLED-tv: 55POS901F ....13
Softwarenieuws....13
OSCam instellen via OpenWebif....13
Ziggo instellen in een satellietontvanger met kabeltuner ....14
De Transponder ....17
Uitsmijters….....17

## (Kanalen)nieuws en wijzigingen

In deze rubriek na *algemeen omroepnieuws* een opsomming van de belangrijkste gewijzigde zenders van de satellieten *Astra 19, 23* en *28 oost* en de *Hotbird op 13 oost* en nieuws over *kabel en streams*.

## Algemeen omroepnieuws

- YouTube heeft 28 februari bekend gemaakt te komen met een eigen tv-dienst. Men kan een abonnement afsluiten en daarmee live via streaming kijken naar “streaming from ABC, CBS, FOX, NBC, ESPN, regional sports networks and dozens of popular cable networks”. Een OTT (over-the-top) dienst dus. Ook bestaat de optie in the cloud opnames te bewaren (DVR). Per IP-adres zijn voor één prijs ($35,- per maand) zes accounts mogelijk. Het abonnement kan via TV.YouTube.com afgesloten worden. Zie ook andere media zoals: Tweakers.net en De Volkskrant en Broadbandtvnews;

- De **BBC Worldservice** is voor iedereen te beluisteren, althans als men beschikt over een DAB+ ontvanger. Bron: TotaalTV.

**BBC Worldservice terug in Nederlandse ether via DAB+**

## Astra 19 oost

- **Sat.1 emotions**, Oostenrijk, code;
- **Movistar Disney Princess**, Spanje, code;
- **CNEWS HD**, Frankrijk, fta;

- **RAI 1, 2 en 3 HD**, weg.

## Astra 23 oost

- **ONS** verhuist 28 maart naar de transponder 11739V. Daar werd al enkele weken simultaan uitgezonden;

9/3/2017: Zender ONS gaat verhuizen

Op 28 maart verhuist de zender ONS (het voormalige NostalgieNet). Klanten die gebruik maken van de automatische zenderlijst-updates van CanalDigitaal kijken nu al naar de zender op de nieuwe positie. Je hoeft dus zelf niets te wijzigen. De zender blijft onveranderd aangeboden worden via kanaalnummer 55.

- **MNAU TV**, Tsjechië, code;
- Zeer vele fta **Poolse radiozenders** plots op frequentie 11643 V. Aangeduid als tv-zenders. Tijdelijk?;

| Service | Id | Type |
|---|---|---|
| 1070 - WAWA Krak... | 042E | TV |
| 1100 - WAWA Lodz | 044C | TV |
| 1120 - WAWA Opole | 0460 | TV |
| 1150 - WAWA Torun | 047E | TV |
| 1170 - WAWA Gdan... | 0492 | TV |
| 1180 - WAWA Wroc... | 049C | TV |
| 1240 - WAWA Rzes... | 04... | TV |

- Op 18 maart verschenen op de servicekanalen negen zenders uit Oekraïne, fta. Op 20 maart waren ze al weer verdwenen.

## Astra 28 oost

- Hier bleef het relatief rustig deze maand… geen echt nieuws te melden.

## Hotbird 13 oost

- **Das Erste**, hoofdzender van de ARD, zal 31 maart verdwijnen van de Hotbird. Dit zat al eerder in de planning maar werd door protesten tegengehouden. Kijkers buiten het gebied van Astra 19 oost, zoals Duitse militairen in Afghanistan, zouden geen ARD meer hebben. De ARD wijst nu op haar livestream en op Das Erste Mediathek waarmee toch gekeken kan worden. Bron: Broadbandtvnews;
- **CNEWS HD**, Frankrijk, code (op Astra 19 oost fta);
- **Al Aoula Inter HD**, Marokko, fta;

- **Bahrain TV HD**, Bahrain Emirates, fta;
- **Iraqia News**, fta;

- **Nove HD**, Italië, code;

- Uit Israël: **i24News HD** met zowel een Engelse als Franse versie, fta;

- Uit Italië: **iTV Italia**, nieuws, fta;
- **GOD TV Africa**, fta.

## Kabel en streams

- Zoals in het vorige nummer aangekondigd is Ziggo op 1 maart begonnen met de doorgifte van jongerenzender Viceland. Zowel in sd als hd. Zie ook TotaalTV en de FB-pagina van Viceland;

**VICE, maar dan op je beeldbuis. Een nieuwe tv-zender voor en door jonge mensen die alles willen weten over het leven anno 2017. Muziek, eten, kunst, seks, drugs, mode, film, sport, technologie, en meer.**

- Ziggo zendt vele zenders vrij te ontvangen (fta) uit. Daarom zal in de eerstvolgende Kanalenlijst Hans (april) een extra Ziggo-boeket worden toegevoegd met enkel fta-zenders. In de rubriek software enkele insteltips. Kanalenlijst Hans heeft ook streams. Recent zijn voor veel regionale en lokale omroepen vernieuwde stream-url's aangeleverd door Rick Hunter, waarvoor hartelijk dank!;

## Reacties en vragen van lezers

Na het uitkomen van nummer 2 bleef het stil op het gebied van inhoudelijke reacties. Een oproep wat te melden leverde een reactie van Frenske van OpenPLi op. Hij schreef dat er nog verschillende fabrikanten zijn die de ontwikkeling vertragen (naar versie 5.0).

Een van onze vaste lezers doet gratis een schotel, mount en VBox van de hand. Wij willen dit soort niet-commerciële oproepen als vriendendienst plaatsen. Zie hier.
"Gratis af te halen (midden Limburg) een ChannelMaster schotel 120cm met mount maar zonder actuator en zonder tegelvoet. Daarbij ook gratis een VBox om de actuator aan te sturen vanuit je satellietontvanger.

Wel zelf de bouten kopen (Metrisch) die er bij horen om een en ander vast te zetten want die ben ik kwijt. Manual heb ik nog wel waar in staat hoe deze gemonteerd moet worden en met welke onderdelen. Schotel moet wel met een sopje schoongemaakt worden."
Reacties via ons e-mailadres dan geven wij het door.

Wil je ook reageren? E-mail naar specials@detransponder.nl.

## Wetenswaardigheden

- **Netflix** moet het hebben van goed internetverkeer. Daarom investeert deze firma in de ontwikkeling van goede codecs (een codec is soft- of hardware die toelaat data te **co**deren/de**c**oderen of te **co**mprimeren/de**c**omprimeren). Doel is Netflix zichtbaar te krijgen op iedere tv met zo min mogelijk dataverkeer. Reed Hastings, directeur Netflix, zegt dat nu 300 kbps al mogelijk is en in de toekomst goed beeld met 200 kbps. Bron: Broadbandtvnews;

**Netflix investing in codecs for multiscreen experience**

FEBRUARY 28, 2017 11:26 EUROPE/LONDON BY JULIAN CLOVER

- In het VARA consumentenprogramma KASSA! werd 4 maart aandacht geschonken aan de vele klachten van Ziggo-abonnees. Van kastje naar de muur zonder oplossing. Met tips wat te doen, zoals een ingebrekestelling, zie hier;

**Consumenten ervaren veel problemen bij Ziggo**

ZATERDAG 4 MAART 2017

- IPTV-aanbieder **place2use** is op last van de Stichting BREIN direct gestopt (zie TotaalTV). Volgens Tweakers is BREIN bezig met een schikking. Op de website van place2use (thans uit de lucht) stond de melding: offline met 'BREIN: 2016002716.AVIE';

**Deze website is offline**

BREIN: 2016002716.AVIE

- "We houden het simpel" stelt Ziggo. De namen van twaalf pakketten zijn gewijzigd. Het simpele: ze beginnen nu allemaal met Ziggo. "Verder verandert er niets"...

**Nieuwe namen**

Keep it simple. Zo heet MyPrime voortaan Ziggo Movies & Series.

**Verder blijft alles hetzelfde**

- Wat door Ziggo ook is aangepast: online kijken via tablet of smartphone. De ‘Horizon GO’ heet thans ‘Ziggo GO’. Mogelijk is opnieuw installeren nodig;

- Diverse media berichten dat bijna de helft van de huishoudens in Nederland beschikt over een tv met smart-tv-functie. Maar of men die ook gebruikt is een ander verhaal. De flinke stijging t.o.v. een paar jaar geleden blijkt af te vlakken. Details bij Telecompaper;
- Samsung gaat QLED-tv’s op de markt brengen. De Q staat voor quantum dat zou zorgen voor een betere zwartweergave en hogere ‘piekhelderheid’. Het is geen OLED. Het kleinste formaat is 49 inch voor 2300 euro en het grootste scherm meet 88 inch, te koop voor net geen 20.000 euro. Bron: NU.nl;

Samsung brengt QLED-televisies eind maart naar Nederland

- De gegevens van ‘aardoppervlaktesatellieten’ komen straks online voor iedereen beschikbaar. Het Rijk investeert € 1,4 miljoen in het verkrijgen van satellietdata voor precisielandbouw. De gesteldheid van de bodem en de ontwikkeling van gewassen kan zo gevolgd worden, niet alleen door landbouwers. De gegevens komen te staan op de site van satellietdataportaal. Daar staan ruwe en voorbewerkte data. Bron: persbericht rijksoverheid;

- Als alles meezit zal op 25 april in Frans Guiana een unieke satelliet gelanceerd worden. De Eutelsat 172B is een ‘all electric’ satelliet. De footprint is niet voor ons: Azië, pacific, Australië. Bron: Eutelsat;

*Photo credit : Airbus Defence and Space*

- Van 30 mei tot 1 juni wordt in Keulen de ANGA-beurs gehouden. Interesse? Dan kun je je hier aanmelden. Er zijn al 420 exposanten. Als belangrijkste onderwerpen geeft de organisatie aan: “**Media topics** of the congress agenda include the keywords AppTV and OTT, HD and UHDTV, DVB-T2, Virtual Reality, Big Data, Personalized TV and copy right. The **broadband panels** focus on gigabit networks, new cooperation models, DOCSIS 3.1, WiFi, Internet of Things, Smart Home and Smart City.”;

- TV Vlaanderen geeft klanten tot 199 euro terug op de aanschaf van apparatuur. Afhankelijk natuurlijk van het abonnement dat je neemt en de set (een M7 receiver type MZ 101, schotel, lnb, kabel kost 199 euro, bij Basic+ niets). Zie ook de kleine lettertjes: het abonnement loopt minstens 24 maanden;

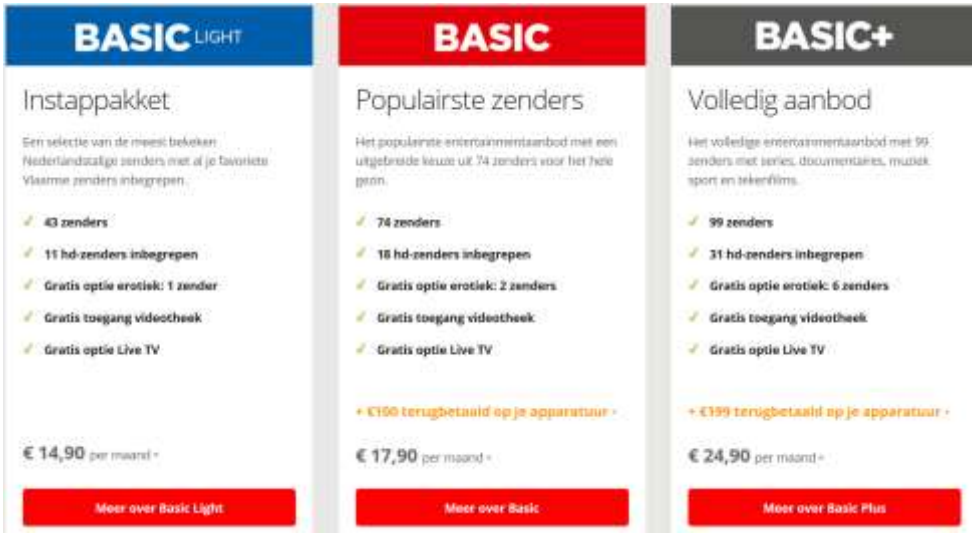


- Canal Digitaal heeft het ontwerp van haar website vernieuwd;
- Ben je een superhandige sathobbyist en wil je zelf een feedhorn bouwen? Kijk dan eens op dit item bij S4A;

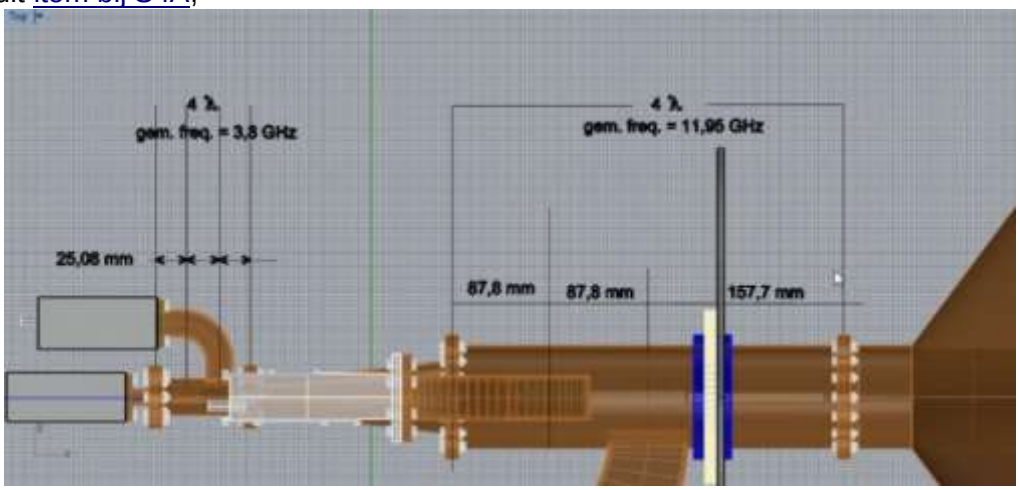


- Op 29 maart begint in Duitsland de omschakeling van DVB-T naar DVB-T2. Hiermee kunnen zenders in hd worden doorgegeven. Vooral ook van belang voor onze lezers aan de oostgrens. Zie voor meer informatie o.a. deze pagina van de ARD. De markt springt er op in, zo komen er DVB-T2 usb-sticks om bijvoorbeeld op een laptop aan te sluiten en zo mobiel tv te kunnen kijken (bron: Broadbandtvnews);

**DVB-T2 HD: Umstellung am 29. März**

Am 29. März startet in vielen Regionen die neue Generation des Antennenfernsehens: DVB-T2 HD. Dieser Verbreitungsweg bietet eine verbesserte Bildqualität in Full HD und mehr Programme. Jetzt informieren und Empfangsgeräte umstellen! | **ard**

- Het in Hilversum gevestigde bedrijf **Insight TV** brengt al langer 4K uitzendingen via de satelliet. Eerst fta, later gecodeerd. Binnenkort brengt Insight TV ook een aanbod via IPTV, een UHD SVOD-service genaamd. Zie Broadbandtvnews. En TotaalTV.

**Insight TV to launch UltraHD SVOD service**

## Hardwarenieuws

### Edison OS Mega

TotaalTV heeft de Edison OS Mega op de testbank gezet. Resultaat: bijna vijf sterren. Deze Enigma 2-ontvanger heeft als voordelen: geschikt voor het zichtbaar maken van 4K (HEVC/H.265). Het is geen 4K-receiver maar laat de uitzendingen met deze norm wel zien. Met drie tuners: twee S2-tuners en een C/T2-tuner. En als verrassing kan Kodi geïnstalleerd worden. Met de Kodi mediaspeler kan gestreamd worden (apps naar films, series, enzovoort).

Intern kan een 2,5 inch harddisk geplaatst worden. Als images zijn o.a. OpenATV en OpenPLi beschikbaar. En dat voor nog geen twee honderd euro. Lees de complete test bij TotaalTV en de eigenschappen bij een leverancier.

Eigenschappen:

- Type: Digitale Combo ontvanger E2 Linux Full HD
- 2 x DVB-S2 tuner
- 1x DVB-S2/T2/C tuner
- Linux gebaseerd systeem, KODI geschikt
- HEVC H.265 hardware decoding
- Processor: Broadcom Mips 1600 MHz – BCM73565 processor
- 512 MB NAND Flash / 4MB SPI Flash / 1Gb DDR3 RAM
- Resolutie ondersteuning: 1080p, 1080i, 780p, 720p, 576p, 576i, 480p, 480i

## Mutant HD11

TotaalTV heeft 14 maart een test geplaatst van de Mutant HD11. Een ontvanger klein van formaat maar groot in prestaties. Zo ondersteunt deze mini de HEVC/H.265-norm zodat 4K uitzendingen weergegeven kunnen worden (tot 1080p).

✔ H.265 / HEVC up to 1080p

Ook kan HbbTV (mits het image dit ondersteunt) gebruikt worden. En via installatie van software ook IPTV.

De HD11 heeft enkel een interne kaartlezer (aan de zijkant), dus geen CAM-slot. De DVB-S2 tuner is gevoelig. Prijs: onder de 100 euro. Zie voor alle specificaties ook de site van Mutant.

Als images gezien: OpenPLi 4.0 en OpenATV 6.0.

### Philips eerste OLED-tv: 55POS901F

In een vorig nummer hebben we de eerste OLED-tv van Philips al genoemd. De 55POS901F met driezijdig Ambilight en smart-tv met Android. Wij willen jullie verwijzen naar een zeer uitgebreide test van Tweakers.net (zie hier) waar voor- en nadelen van deze tv worden beschreven.

**Pluspunten**
- Perfecte zwartweergave
- Zeer hoog contrast
- Goede hdr-weergave
- Zeer goede kijkhoeken

**Minpunten**
- Inputlag
- Duurder dan vergelijkbare oleds

**Eindoordeel**

Op internet al gezien net onder de € 3.000,-.

## Softwarenieuws

### OSCam instellen via OpenWebif

In 2015 hebben wij een special uitgegeven over het installeren van OSCam software in een Enigma 2-ontvanger (zie hier onder 2015). Om bij de instelpagina te komen moet in een browser (Firefox, IE, enz.) het IP-adres van de ontvanger getypt worden met daaraan vast een dubbele punt en de cijfers 8081. Dus bijvoorbeeld: 192.168.0.21:8081. Lastig te

onthouden? Dan is er een kortere weg via de methode van Open Webif. Je krijgt deze door het IP-nummer van je receiver in je browser te typen. Open Webif verschijnt. Linksonder zie je een rubriek ‘Extra’s’. Klap deze eventueel open.

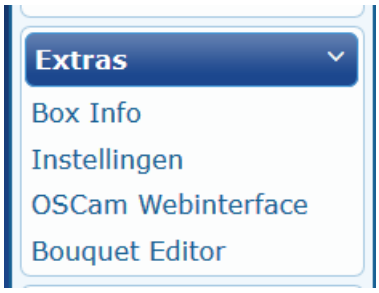


De derde optie, OSCam Webinterface, aanklikken geeft een nieuwe pagina. Dezelfde die je krijgt met :8081.

Onder Box Info krijg je informatie over je ontvanger (type, software, tuners, harddisk, netwerk). Instellingen geeft een blik op de wijze waarop de receiver is ingesteld, waarschijnlijk naar eigen voorkeuren. Deze zijn hier ook te wijzigen. Bij Bouqet Editor kun je de kanalenlijst licht bewerken.

### Ziggo instellen in een satellietontvanger met kabeltuner

In Kanalenlijst Hans zit het boeket Ziggo. Er komen vragen binnen hoe men dit boeket actief moet maken. Wel, op de eerste plaats moet er in je woning een aansluiting zijn met Ziggo (abonnee zijn, voor € 18,70 per maand heb je enkel basis-tv) en moet je ontvanger een DVB-C/T tuner hebben. De C staat voor cable (kabel). Als je dit hebt, lees verder.

In het verleden hadden we Ziggo en UPC. Abonnees van Ziggo konden zelf een ontvanger kopen met een insteek-cammodule en kaart. Dit werkt ook op sommige satellietontvangers zodat hier het boeket Ziggo uit Kanalenlijst Hans voor gebruikt kan worden. We weten dat dit ook wordt gebruikt zonder kaart…

In gebieden van voormalig UPC hebben abonnees verplicht een ontvanger van (thans) Ziggo. Bekend onder de naam Mediabox of Horizon. Maar… ze kunnen de basis-tv-zenders (en 40 radio zenders) ook vrij ontvangen. Daarvoor moet hun tv een C-tuner hebben. Of men gebruikt het nieuw toegevoegde boeket ‘Ziggo vrij te ontvangen (fta)’ in Kanalenlijst Hans (vanaf april).

De zenders van Ziggo zijn op de lokale omroepen na door heel Nederland (op een uitzondering wellicht na) hetzelfde. Maar de frequenties niet. In Kanalenlijst Hans kan slechts één boeket Ziggo. Meerdere boeketten zou storing opleveren: de C-tuner in je receiver weet dan niet welke frequentie bijvoorbeeld bij NPO1 HD hoort. Kanalenlijst Hans is samengesteld voor het gebied Eindhoven en omgeving (Zuidoost Brabant). Woon je nu elders en heb je toch Ziggo dan zal een match moeten worden gemaakt tussen de zenders in het boeket en je lokale frequenties. Dit is niet moeilijk. Je laat je receiver scannen. Hier in stappen uitgelegd.

Stap 1. Zorg dat je tunerconfiguratie goed staat. Dus zet een C/T of C/T2-tuner op C van cable/kabel. Check in het boeket Ziggo of de zendernamen niet licht grijs maar wit staan, dan is het goed.

Stap 2. Menu, Instellingen, Zenders zoeken, Handmatig zoeken. Je krijgt dan ongeveer dit plaatje.

Bij Frequentie moet een startfrequentie worden ingevuld. Deze is verschillend in het land. Via de site van Ziggo kan met behulp van het invullen van je postcode de startfrequentie worden opgezocht. Ga naar deze site en kies optie 2: gebruikte ontvanger opnieuw instellen. En dan 'Geen ik heb kabel tv'. Voer je postcode in (1234AA), huisnummer (1) en in het derde vak toevoeging hierop indien van toepassing (a). Na enkele seconden zie je dan onder de letter b je startgegevens. Bijvoorbeeld:

b. Tijdens de herinstallatie wordt je om installatiegegevens gevraagd. Het verschilt per merk wat je precies moet opgeven. Gebruik altijd onderstaande gegevens:

**Bron:** Kabel (DVB-C)
**Netwerk:** UPC

**Frequentie:** 16400
**Netwerk-ID:** 4444

Sommige tv's vragen ook nog naar de volgende gegevens:

**Symbol rate:** 6900
**Modulatie:** 64QAM

De startfrequentie is dus 16400. In te vullen op de derde regel van je ‘Handmatig zoeken’. De Symbol rate is 6900 (soms ook 6875) en de Modulatie aanpassen naar 64-QAM. Zet bij ‘Netwerk doorzoeken’ de optie ‘ja’ aan. Dan druk je op de groene toets van ‘scan’. Als het meezit gaat de tuner dan de hele band af. Er zouden zeker in de 300 zenders (radio en tv samen) gevonden moeten worden. Je bent dan klaar, de match zou gemaakt moeten zijn met beschikbare zenders in jouw woonplaats.

Stap 3. Lukt dit niet? Komen er geen zenders binnen? Dan is het raadzaam de netwerkcode eerst in te vullen via het menu van instellen van de tuner (eerder op C gezet).

Vul bij ‘Netwerk ID’ het getal in. Voor Eindhoven geeft Ziggo 4444 aan. Dit wordt dan 04444.

Herhaal dan stap 2.

Extra 1: in menig image vind je ook de optie ‘Kabel scan’.

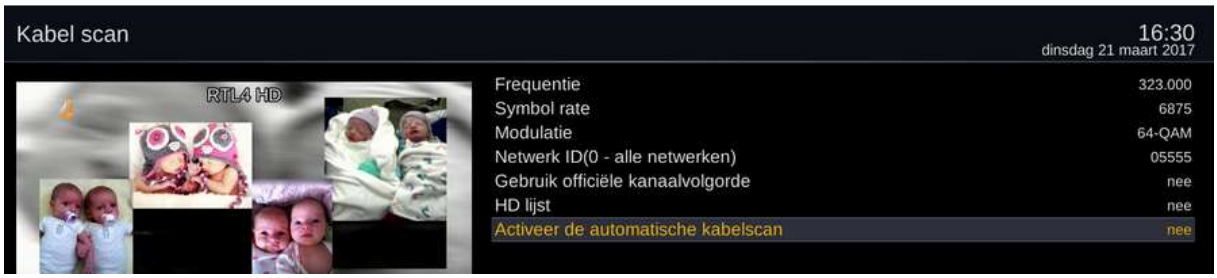


Als je deze gebruikt scant de receiver het pakket van Ziggo naar de normen van Ziggo. Er wordt dan een apart Ziggo-boekt in de kanalenlijst aangemaakt, vaak bovenaan gezet. Voor sommigen fijn maar verwarrend. Ook is gebleken dat dan minder zenders doorkomen dan hiervoor beschreven.

Extra 2: het is gebleken dat in sommige delen de opgaaf van Ziggo niet overeenkomt. Zo zou in Limburg ook code 4444 gelden maar dit blijkt 5555 te zijn (dus 05555 invullen).

Extra 3: heb je geen vaste C/T tuner in je satreceiver? Een externe tuner in de vorm van een usb-stick is ook mogelijk. Bijvoorbeeld een van de firma Sundtek. De software hiervoor vind je bij OpenPLi (en vele andere images) onder Applicaties, Extensions, Sundtek control centre. De nieuwste versie kan zowel kabel als T en de nieuwe T2 aan. Het is een usb 2.0 stick dus steek deze niet in een 3.0 poort als je receiver die heeft.

## De Transponder

Satellietclub De Transponder heeft haar eerstvolgende clubdag op zaterdag 25 maart, aanvang 11.00 uur, einde rond 16.00 uur. Deze dag wordt om 10.00 uur voor leden voorafgegaan door een algemene ledenvergadering. Zie voor de overige dagen in 2017 hier.

De Transponder is onderdeel van buurtvereniging BOV de Maten (Apeldoorn). Iedere sathobbyist is eens welkom te komen kijken. We helpen mensen met hun receiver en wisselen nieuwtjes uit. Je hoeft geen lid te zijn voor een eerste bezoek.

## Uitsmijters…

Een huis in Groningen… al staat het op bijna instorten, schotelontvangst moet mogelijk blijven..! Heb je bij schokken nog beeld? Ben je ervaringsdeskundige? Meld het ons eens.

Dinsdag 7 maart in het nieuws: WikiLeaks maakt bekend dat **de CIA uw smart tv (en telefoonds) kan hacken**. Afluisteren is zelfs mogelijk als de tv niet aan staat… Bron o.a. RTLZ en NOS. En een artikel bij de Consumentenbond. Met daarbij een lijst van zo'n 900 tv's met wel of geen 'afluistermogelijkheid'.

**Datalek CIA legt gigantisch hackarsenaal geheime diensten bloot**

De Senegalese zender **Touba TV** verraste haar kijkers met porno in plaats van lessen over de islam, aldus een bericht bij RTL Nieuws. Een satanische truc en chantage, aldus de directie van deze (commerciële) zender op haar Facebookpagina.

Tot het volgende nummer van UP/DOWNLINK!