Voorafje

Op woensdag 23 november kwam nummer 11 van de UP/DOWNLINK uit. Op zaterdag 26 november wist de webbeheerder van De Transponder te melden dat er al 1.000 downloads waren. Tel daarbij op de paar honderd downloads via satforums en we kunnen stellen dat dit blad al met al een succes is. Dit geeft ons energie door te gaan in 2017. We herhalen: we zijn een blad van en voor sathobbyisten. Lever dus gerust eens een bijdrage.

Wie een mooie bijdrage leverde is Erik Slagter, bekend op menig forum. In dit nummer geeft hij een uitgebreide toelichting op de werking van FBC-tuners al dan niet in combinatie met een gewone of speciale lnb of (multi)switch, Unicable en JESS.

Het bestuur van De Transponder en de redactie van de UP/DOWNLINK wensen de vele lezers fijne feestdagen toe. Voor 2017 een goede ontvangst en veel plezier met je sathobby.

Reacties op dit nummer zijn van harte welkom via specials@detransponder.nl

De redactie (Emiel, Gerard, Hans en Rob).

Inhoud

(Kanalen)nieuws en wijzigingen 2
Algemeen omroepnieuws....2
Astra 19 oost....3
Astra 23 oost....5
Astra 28 oost....6
Hotbird 13 oost 6
Kabel en streams....8
Weetjes 10
Reacties en vragen van lezers 15
Hardwarenieuws....15
FBC en Unicable/JESS....15
VU+ Uno 4K, test TotaalTV en ander nieuws....19
Softwarenieuws 20
OpenPLi....20
OpenXTA gestopt 21
Philips/M7 DSR7141, MZ-101 en MP-201, nieuwe software 21
De Transponder 22
Uitsmijters… 23

(Kanalen)nieuws en wijzigingen

In deze rubriek na *algemeen omroepnieuws* een opsomming van belangrijkste gewijzigde zenders van de satellieten *Astra 19, 23* en *28 oost* en de *Hotbird op 13 oost* en *kabel en streams*.

Algemeen omroepnieuws

- Het gaat kennelijk goed met tv-zender **#FIRST**. Onder andere iedere dag te zien via Ziggo (kanaal 13, 16.30-18.00 uur) en via YouTube. In het nieuwe seizoen gaat men via YouTube uitbreiden: dagelijks live tv en wekelijks on demand een show. Bron: BroadcastMagazine;

- De zender **Spike** hoeft het kanaal niet meer te delen met Nickelodeon. Vanaf 12/12 voortaan 24/7 te zien bij Ziggo en KPN. Een toelichting vind je bij Nederlandsmedia-nieuws;

- Vanuit Turkije kan sinds 21 december de website en app van de NOS na een blokkade niet meer bekeken worden, aldus NU.nl. Reden: de NOS heeft beelden geplaatst van de vermoorde Russische ambassadeur.
- **Radio Garden** is een website waar men zo'n 3.000 radiostations wereldwijd kan aanklikken. Het is van oorsprong een Nederlandse vinding en begint zeer succesvol te worden, aldus NederlandsMediaNieuws.

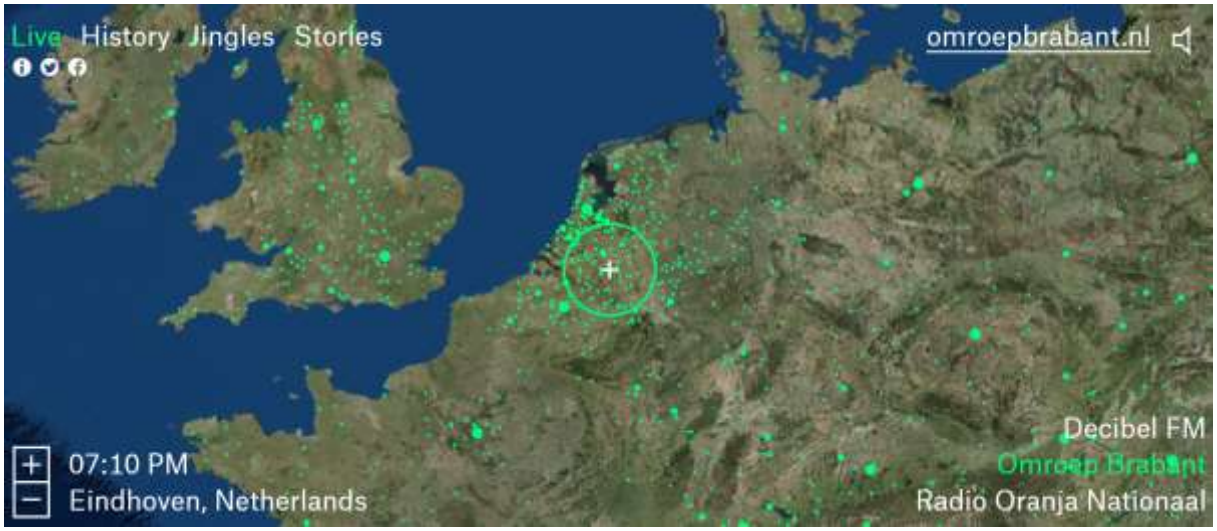

Astra 19 oost

- **Eurosport 1 HD** kwam 1 december beschikbaar via het HD+ platform in Duitsland. Deze zender krijgt de exclusieve rechten voor de Olympische Spelen tussen 2018 en 2024. Bron: Broadbandtvnews. En SES-persbericht. HD+ verhoogt per februari de prijzen, zie verderop bij Weetjes;

- **Sky Sportnews HD** heeft op 1 december de codering uitgezet. Bron: Broadbandtvnews;
- NPO Radio 1, weg;
- **Test technique UHD NRJ**, fta;

- Op 1 januari stopt TéléSAT met de doorgifte van zes Waalse tv-zenders en een aantal radiozenders op Astra 19 oost. Deze worden voortaan via de Hotbird uitgezonden. Dat nieuws was al eerder bekend. TV Vlaanderen wil de Vlaamse abonnees niet in de steek laten en biedt de zenders online aan via de Live TV-app. Bronnen: TéléSAT en TV Vlaanderen;

Important changement de fréquence pour de nombreuses chaînes francophones

En vue d'améliorer de la réception des chaînes francophones belges, nous vous informons que ces chaînes migreront du satellite ASTRA 19,2° vers le satellite Hotbird avant la fin du mois de décembre. Simultanément à cette migration, 3 chaînes présentes sur ASTRA 19,2° changeront également de fréquence.

Chaînes concernées par la migration vers Hotbird :

Chaînes de TV : La Une, La Deux, La Trois, RTL-TVI, Club RTL, Plug RTL

Chaînes de radio : La Première, VivaCité, Musiq3, Classic21, PureFM, Bel RTL, Mint, Radio Contact

Actuele meldingen en storingen:

Nieuwe zenders in je Live TV app

Je Live TV zenderaanbod is zojuist uitgebreid! Voortaan kan je overal live kijken naar de 6 Waalse tv-zenders (La Une, La Deux, La Trois, Plug RTL, Club RTL, RTL TVI). Vanaf 1 januari zijn de zenders wel exclusief via de app te bekijken, omdat de satellietpositie van deze zenders verhuist naar een andere satelliet.

- Eigenlijk is het niet 1 januari maar eerder: 27 december, aldus een bericht op de site van TV Vlaanderen.

Hoe verloopt de omschakeling ?

Vanaf nu zijn de tv-zenders beschikbaar in Live TV en zijn de tv- en radiozenders dubbel beschikbaar op ASTRA 1 (oud) en Hotbird (nieuw). Vanaf 14 en 15 december is er een automatische update van de zenderlijst en starten we met een melding op de oude frequenties over de afschakeling. Op 27 december worden de zenders op ASTRA 1 uitgeschakeld. Op 31 december worden de frequenties verwijderd van ASTRA 1.

Astra 23 oost

- Veel Tsjechische zenders schakelden 22 november definitief over van sd naar enkel hd;

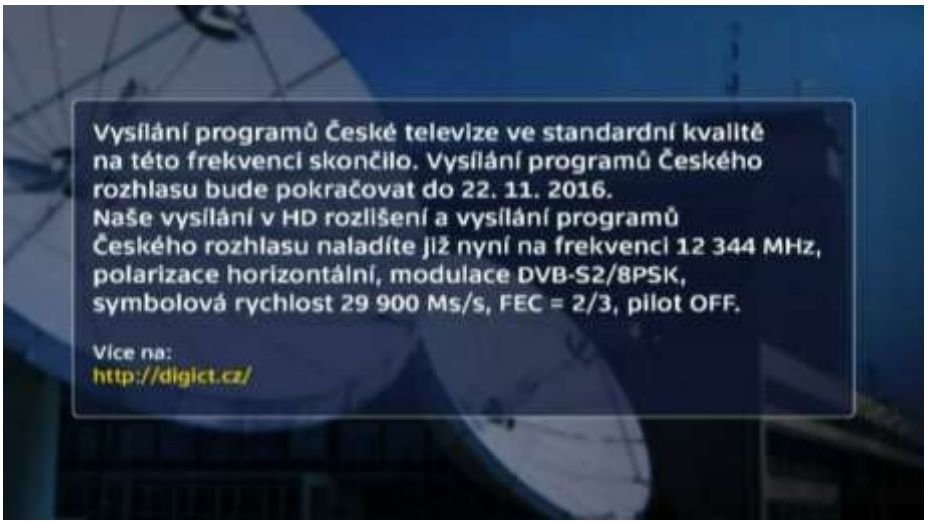

- **SLAM! FM** kwam, fta;
- **TV8 HD**, **TA3 HD, Ring HD**, Slowakije, fta;

- **Sky Link Ochutnavka, Prima+1 HD, TV JOJ HD+1**, Tsjechië, code.

Astra 28 oost

- **Colors HD**, Azie: test, fta.

Hotbird 13 oost

- **24-TV Rus**, Rusland, fta;
- **NTV Mir**, Rusland, fta;

- **Album TV**, Arab, muziek, fta;

- **Opera Classic TV**, fta;

- **Metro** en **Zoom TV** en **BBC Lifestyle HD**, Polen, code;
- **Amir TV**, test, fta;

- **MTV Persian, Opera 1, 2 en 3, Action**, test, fta;

- **Babylon TV**, Arab, test, fta;
- **SRI TV**, Sri Lanka, fta;

- **QVC HD**, Italië, shopping, fta;
- **Winga TV**, Italië, games, fta;

- **Topolino**, Ita, jeugd, code.

Kabel en streams

- Kanalenlijst Hans maakt geen onderscheid. In de lijst van december is onder Stream Religie op verzoek van Peter een stream van de joodse gemeenschap opgenomen: **Jewish Life TV**. Op verzoek van Gert is een andere gemeenschap opgenomen: **Jehova's Witnesses** met meerdere kanalen. Op de site van JW staat meer.

JLTV jewish life
JW .ORG Jehovah's Witnesses BROADCASTING

- Ziggo heeft haar Horizon-receiver geschikt gemaakt voor Videoland. Abonnees bij RTL's Videoland kunnen via een app of op kanaal 151 naar deze streamingdienst kijken. Bron: Tweakers.net. Overigens zit Netflix er ook op;
- Ook via de Horizon-box: vanaf 8 december de app **TV Italiana** met daaronder zes Italiaanse zenders (Rai 1 Rai 2, Rai 3, Rai Storia, Rai News 24 en Mediaset Italia). Enkel voor tv, dus nog niet voor tablet of smartphone. Bron: TotaalTV;
- Netflix maakt een deel van haar programma's downloadbaar. Zie Telecompaper en Broadcastmagazine;

Netflix maakt offline kijken beschikbaar

- **Ziggo** gaat haar nieuwe **4k-settopboxen** niet voor eind 2017 aan klanten ter beschikking stellen, aldus een bericht op Tweakers.net. Ook Telnet in België houdt eind 2017 aan. Dat wil niet zeggen dat er dan ook direct 4K-zenders beschikbaar zijn. Het is een speciale ontvanger: alleen geschikt voor Liberty Global-abonnees;

De Virgin TV V6 Box, die later ook als Horizon-box naar Ziggo en Telenet zal komen

- **Disney Channel** analoog zal door Ziggo op 10 december in menige regio verwijderd worden. Andere analoge zenders blijven vooralsnog. Bron: TotaalTV;
- In het Ziggo-pakket verdwenen de Turkse zenders Planet Turk, Samanyolu, TGRT en Kral. Hiervoor dus de schotel gebruiken. In de plaats kwamen TRT-1, TV8, TRT-Cocuk en TRT-Müzik;
- Ziggo: Nickelodeon en Spike werden gesplitst in twee 24/7 zenders, sd en hd;
- Als je via een tweede of nog meer tv's via Ziggo wil kijken is het voortaan nodig een smartcard en CI+ module te huren bij Ziggo. Dit kost minimaal € 2,- per maand. 'Vreemde' kaarten worden door deze kabelaar niet meer geactiveerd, aldus Tweakers.net en TotaalTV. Het gaat om 'originele' Ziggo-klanten, de ex-UPC-klanten moesten altijd al huren;

- Ben je klant bij KPN (of haar dochters Xs4All en Telfort) en heb je een abonnement op HBO? Het is bekend dat HBO stopt per 1 januari. KPN (en dochters) gaan daarom de door abonnees in de cloud opgenomen films verwijderen. Bron: TotaalTV.

Weetjes

Wat losse berichtjes, goed of leuk om te weten:

- **AT5**, de stadszender van Amsterdam, zou zich los moeten maken van de regionale omroep RTV Noord-Holland en zo de veertiende regionale omroep moeten worden. Dit is de mening van de Amsterdamse Kunstraad. Bron: Villamedia;
- De PvdA en VDD hebben staatssecretaris Dekker gevraagd **eenmalig € 17 miljoen beschikbaar te stellen aan de regionale omroepen**. Doel: betere samenwerking bevorderen. Koepelorganisatie ROOS toonde zich verheugd. Bron: NU.nl, NOS, en vele andere;

VVD en PvdA willen meer geld voor regionale omroepen

- **RTLZ** krimpt. Twee programma's zijn vervallen (Z Today en @Z) en medewerkers zijn ontslagen. Bron: NOS;
- De **RSCC** (Russian Satellite Communications Company) wil € 157,2 miljoen gaan lenen. Doel: de aanschaf van twee nieuwe satellieten. In 2019 zouden de Expres 80 en 103 gelanceerd moeten worden. Bron: Broadbandtvnews;

Russia seeks new satellite funding

- In het vorige nummer schreven we over bepaalde Philips tv's uit 2009 die hun smart-tv-functie verliezen. Philips heeft laten weten een compensatie te geven in de vorm van een Amazon-dongle; de Fire TV Stick. Door deze in de tv te steken kunnen beelden naar de tv gestreamd worden. Iets anders toch dan Smart-tv. Gedupeerden moeten zelf met de klantenservice van Philips contact opnemen. Technisch blijkt het niet mogelijk de sha-2-ondersteuning te updaten. Bron: Tweakers.net;

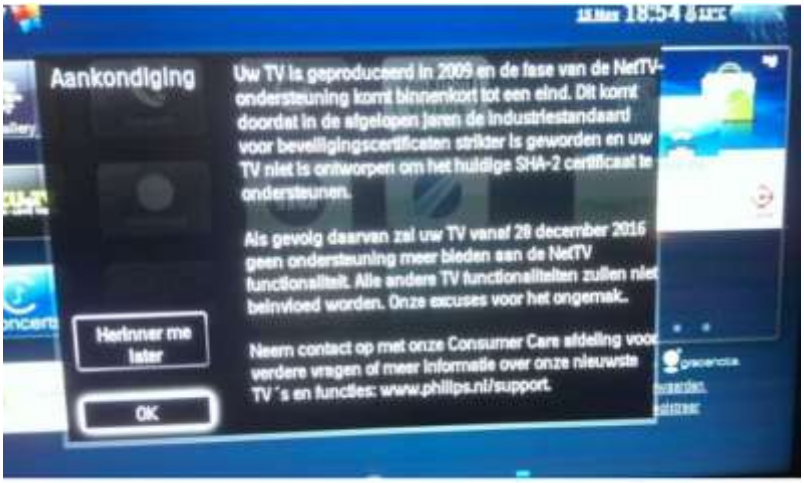

- Over Philips gesproken: recent is de **eerste 4K Ultra OLED-tv ter wereld met** (driezijdig) **Ambilight en Android** (versie 5.1, Lollipop) te koop. Typenummer: 55POS901F/12 (55 inch = 139 cm). Tuners: DVB-T/T2/T2-HD/C/S/S2 TPV adviesprijs: € 3.499,-. Ook apart: op de afstandsbediening een Netflix-knop. Bron: Philips;

- Publiek geld mag niet gebruikt worden om commerciële activiteiten te verstoren. Met die reden moeten de publieke omroepen nieuwe initiatieven (nieuwe aanbodkanalen) ter goedkeuring voorleggen aan de Autoriteit Consument en Markt (ACM). Bron: Rijksoverheid;

Betere check op marktverstoring NPO

- De rechtbank Zutphen heeft drie mensen veroordeeld die cardsharing aanboden. De zaak was aanhangig gemaakt door Ziggo. Behalve een taakstraf (200 uur) werden boetes opgelegd van €52.245,- en €53.245,- en €110.406,85. Bron: Broadbandtvnews;
- De M7 Group heeft zich verzekerd van voldoende capaciteit op de Astra 23 oost. Deze capaciteit is nodig voor de Tjechische en Slowaakse markt te voorzien van hd-zenders. Een contract met SES is hiertoe gesloten. Bron: SES;

SES TO CARRY MORE HDTV CHANNELS FOR M7 GROUP IN CENTRAL EASTERN EUROPE

New transponder leased by M7 will host all High Definition (HD) channels of the Czech public TV broadcaster, while the renewed capacity agreement will allow M7 to continue bringing HD quality to viewers in the Czech Republic and Slovakia via Skylink

29 Nov 2016

- De NPO, RTL en SBS werken al enige tijd samen met **NLziet**. Een gezamenlijke online dienst waar de programma's terug te kijken zijn. Vanaf 2017 zullen ook live programma's bekeken kunnen worden. Hiermee gaat NLziet de concurrentie aan met Ziggo en KPN. Het is nog niet 100% zeker. Bron: Broadcastmagazine;
- Vanaf 1 december brengt **YouTube ook video's in 4K-live-streaming**. Zowel standaard als 360-graden video's. Met 60 frames per seconde. Bron: Broadbandtvnews en Broadcastmagazine;

YouTube introduceert livestreamen in 4K

1 DECEMBER 2016

- **HD+**, het Duitse tv-platform, gaat haar abonnementsprijs fors verhogen. Tot 22 december mag de vakhandel voor de oude prijs een kaart verkopen. Daarna ligt de verkoop stil tot 15 februari. De prijzen zijn dan: € 70,- voor een jaar (was € 60,-) of € 5,75 per maand (was € 5,-). Bron: TecTime TV Newsletter;

HD+ kostet ab 15. Februar 2017 mehr

Zuschauer der HD+ Kanäle auf Astra müssen ab 15.2.2017 tiefer in die Tasche greifen. Man "passe die technische Servicepauschale für die Nutzung der HDTV-Plattform an".

Fachhändler können HD+ Karten zu aktuellen Einkaufskonditionen noch bis einschließlich dem 22. Dezember 2016 ordern. „Danach können bis zum 15. Februar keine HD+ Karten mehr bestellt werden", so Timo Schneckenburger, Geschäftsführer Marketing und Vertrieb der HD PLUS GmbH.

Ab dem 15. Februar 2017 gelten dann diese neuen Endkundenpreise:

- eine HD+ Verlängerung für zwölf Monate kostet 70,- EUR (bisher 60,- EUR)

- die UVP für die HD+ Karte beträgt dann 75,- EUR (bisher 65,- EUR)

- das monatlich kündbare Abonnement kostet 5,75 EUR/Monat (bisher 5,- EUR)

- Het forum **Dreamboxsupport** bestaat niet meer. De reden is simpel: men wil zich niet meer uitsluitend op Dreambox richten. De nieuwe naam: Satellietsupport. Indien je al een inlognaam op het oude forum had dan wordt dit automatisch naar het nieuwe forum overgezet;

SatellietSupport

- De **Hispasat 36W-1** is veilig aangekomen in Frans Guiana. Na enkele testen zal de lancering in januari plaatsvinden. Bron: Broadbandtvnews;
- In augustus 2016 had Canal Digitaal een actie: gratis het basispakket wijzigen in het familiepakket. Een abonnee werd gebeld en stemde in. Door aanleg van glasvezel wil deze klant het abonnement opzeggen. Canal Digitaal stelt echter dat het familiepakket voor twee jaar is aangegaan, dus tot augustus 2017. Dat had men telefonisch niet gezegd, althans niet duidelijk genoeg. Kan de klant er toch eerder vanaf? Zie het TROS RADAR!-forum. De meningen zijn verdeeld;

Opzegtermijn contract Canaldigitaal

door krabbe » 03 dec 2016 13:02

- De NPO heeft meegedeeld dat het in 2017 mogelijk is reeds uitgezonden programma's te downloaden en later af te kijken. Online kijken, dus met actieve internetverbinding, is dan dus niet meer nodig. Een exacte datum is nog niet bekend gemaakt;

npo nederlandse publieke omroep

- Vroeger keken we tv met een antenne op het dak. Afhankelijk van welk deel van het land je woonde kreeg je wel of geen buitenlandse zenders. Met de komst van kabel en schotel veranderde er veel. De grootste verandering zit echter in de komst van digitale kijken. Niet alleen via tv maar ook andere opties. Mogelijkheden om achteraf te kijken, al dan niet betaald. Onmogelijkheden te zappen door reclame. Aanbieders hebben een grote macht. NRC heeft **tien geboden** opgesteld voor het nieuwe tv-kijken, zie hier;

Tien geboden van het nieuwe tv-kijken

- De Rotterdamse woningvereniging Woonstad is 6 december begonnen met het verwijderen van schotels aan de appartementen van diverse huurders. Met behulp van

een hoogwerker werden de schotels er af geschroefd. De schotels worden enkele maanden bewaard. De huurders hadden al drie keer een brief gekregen dat de schotel er illegaal hing. Als argument wordt gehanteerd het schade toebrengen aan het gebouw dan wel ontsieren. Tegenwoordig gaat de rechter daar vaker in mee. Bron: AD/Rotterdam;

- De **BesteProductAwards 2016** voor electronica zijn weer bepaald, zie hier. Als beste tv komt de LG OLED uit de bus. Als beste én slechtste merk: Samsung;
- De eerste 18 **Galileo-satellieten**, het Europese gps-systeem, zijn 15 december actief geworden. Over vier jaar moet het hele systeem operationeel zijn met nog 12 satellieten. De 30 hebben dan een werelddekking. Bron: o.a. Emerce;

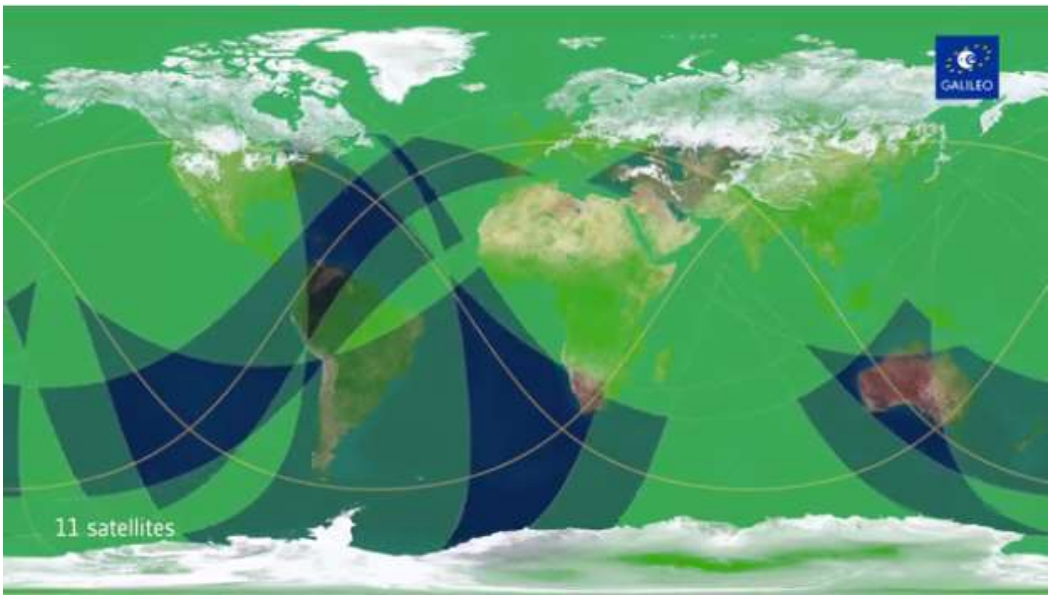

- CanalDigitaal gaat per 1 januari 2017 haar internetklanten overzetten van HSLnet naar VAIBR. Voor de klant verandert er niets (zelfde apparatuur) behalve een andere factureerder en… 500 Mbps internetsnelheid. Bron: Telecompaper.

Reacties en vragen van lezers

Nummer 11 kwam 23 november rond 19.30 uur uit. Net te vroeg als het aan **Tech** lag. Hij wilde meedelen dat er een nieuwe versie van OScam op 24 november via OpenPLi beschikbaar kwam (rev 11281). Nieuw in deze versie: ondersteuning voor de nieuwe ORF kaart. Verbeterde ondersteuning voor de lange Viaccess ecm's en Gbox verbeteringen.

Lezer **Geuze** was benieuwd of er ook een Xtrend (ET) 4K-ontvanger in de planning zit. Hij stelde via e-mail de vraag aan Xtrend en kreeg de volgende reactie: "Hello, Sir. Thank you very much for your great interest in Xtrend Receivers. We can not give you the releasing date of UHD 4k models. But, I can give you one thing, you can get Xtrend Receiver soon. Thank you.
Best Regards
Your Xtrend Techinal Support Team".
Dank voor het willen delen van dit nieuws Geuze.

Bas reageerde op het Fieltshopforum. Als zendamateur gaat hij in op de diverse banden (6 meter, 10, 20, 40, 80 en 160 meterband en nog hogere banden). Hij constateert: "Om kort te gaan, alles werkt op het moment totaal niet zoals het zou moeten en sommige banden werken beter en anderen gewoon slecht. Maar er is geen peil op te trekken. Maar volgens mij komt het wel degelijk door de zon en misschien ook het magnetische veld van de aarde." Het lijkt volgens hem een trend dat zenders verdwijnen (ruis op de band). Het gevolg: "Door al dit gebeuren kan ontvangst van satellieten beter worden juist omdat veel andere signalen verzwakt zijn, daardoor kan je zomaar minder storing hebben van naburige transponders. Mijn vermoeden is dat eerder de reden is dat signalen beter/harder lijken dan voorheen, al heb ik toch regelmatig blokjes als het beeld heel snel wisselt en aan de schotel of ontvanger lig het niet."

Wil je ook reageren? E-mail naar specials@detransponder.nl.

Hardwarenieuws

FBC en Unicable/JESS

FBC staat voor Full Band Capture. FBC-tuners komen steeds meer voor. Denk aan de recente 4K-receivers van VU+, beschreven in ons vorige nummer. Je kunt er een gewone LNB, switch of multiswitch op aansluiten maar het kan ook met Unicable/JESS, dat geeft bepaalde voordelen.

We hebben Erik Slagter om een toelichting gevraagd. Zie hierna. Daarna nog enkele tips om verder te kijken.

Erik: “Eerst een paar begrippen: SCR (Unicable/JESS) en FBC. SCR staat los van FBC. Als je een ontvanger met acht losse tuners zou hebben (als die zou bestaan), dan zou je daar met SCR precies hetzelfde mee kunnen als met een FBC tuner. Als je een FBC tuner voor SCR (= Single Cable Reception) gebruikt, dan is het niks meer en niks minder dan acht doorgeluste tuners.

Waar een FBC tuner net even wat anders is dan een paar losse tuners, is als je 'm NIET als SCR tuner gebruikt. De eerste twee tuners (A en B) zijn EXACT gelijk aan een gewone tuner. Je kunt er op aansluiten wat je wilt, een enkele LNB, een simpele switch, een multiswitch, een rotor, wat je maar wilt. Zie de volgende schema’s.

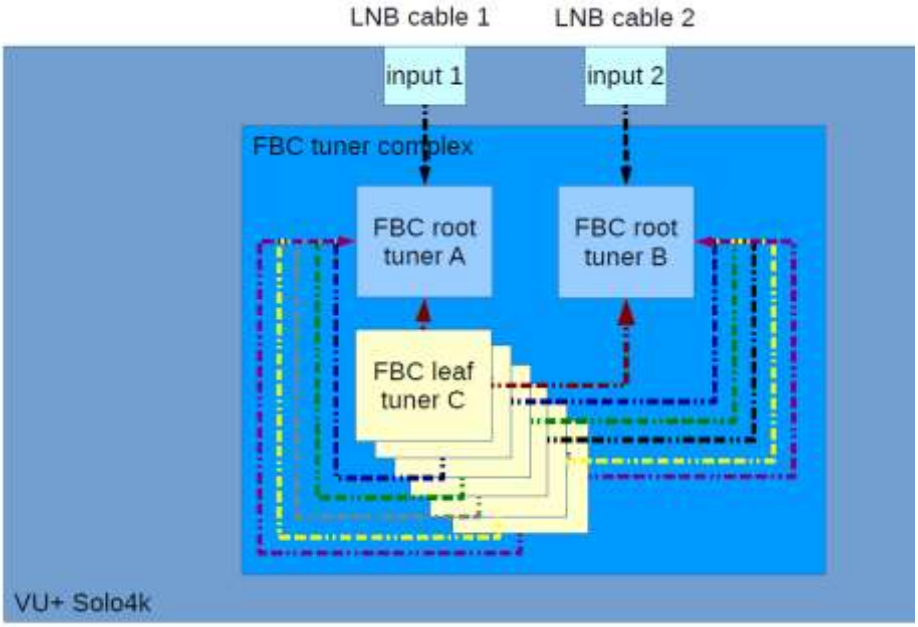

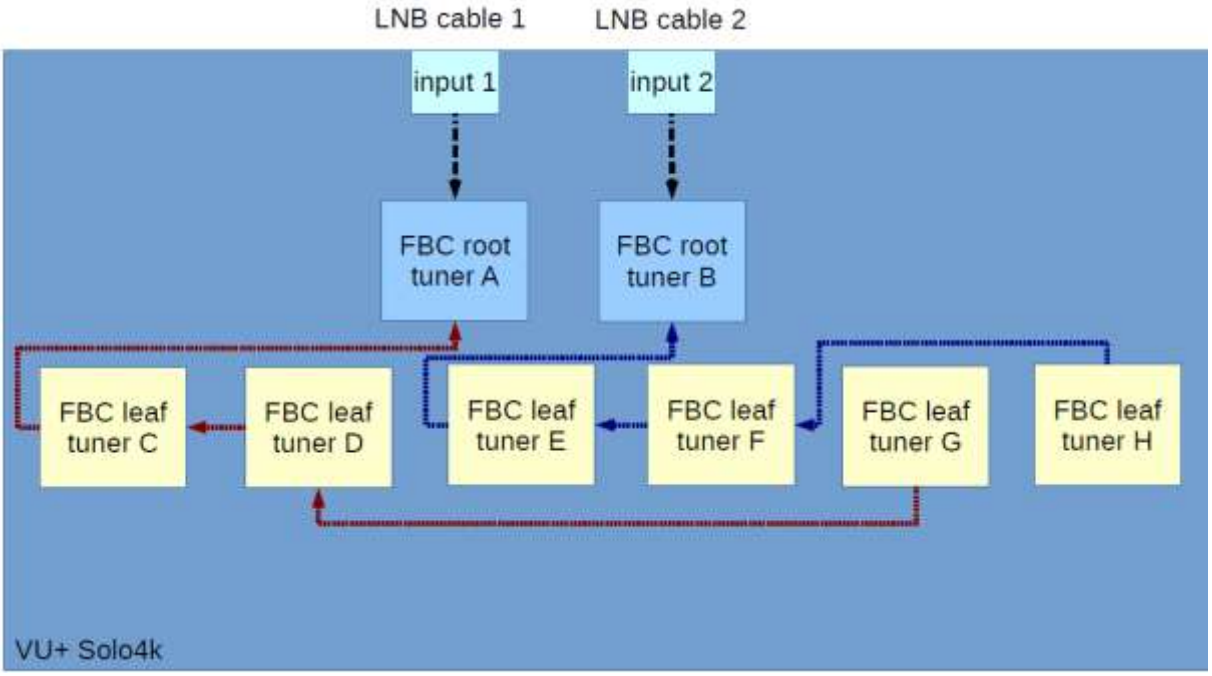

De andere zes tuners (C t/m H) zijn net even wat anders. Deze tuners hebben geen eigen fysieke connectie met een kabel (LNB input). Weer de analogie met een ontvanger met acht losse tuners; moet je voorstellen dat je de eerste twee tuners met eigen kabel en dat de andere zes tuners zijn doorgelust. Dat is het principe van een FBC tuner.

Er is één verschil. Als je normaal losse tuners doorlust, dan kies je ervoor om die door te lussen naar één bepaalde andere tuner. De doorgeluste tuner zit dus "vast" op een bepaalde kabel. FBC tuners kunnen "dynamisch doorlussen". Zodra je niet 1 maar 2 kabels hebt aangesloten, dan zoekt Enigma voor elke zender die je kiest zelf uit naar welke kabel de eerst beschikbare tuner doorgelust moet worden. In het tuner-setup-scherm kun je op elk moment zien wat naar waar is doorgelust. Dat doorlussen moet je dus niet zelf doen, dat doet Enigma voor je.

Praktijkvoorbeeld. Stel ik heb twee quattro LNB's op de bekende 23.5E en 28.2E met een multiswitch er achter. Daarnaast heb ik je enkele LNB's voor minder bekeken posities. Die komen dan uit op een uncommitted switch. Je hebt op die manier dus twee kabels; op één kabel kun je 23.5E en 28.2E kijken, op de andere kabel komen de andere posities binnen.

Wat je dan doet is beide kabels aansluiten op de FBC. Tuner A configureer je als DiSEqC 4 posities (met 2 geconfigureerd, in dit geval), Tuner B configureer je als advanced, DiSEqC 1.1, uncommitted command = input 1,2,3, etc. Je kunt dan de 23.5E en 28.2E op tuner A kijken en de andere posities op tuner B. Enigma zorgt er automatisch voor dat de juiste tuner wordt gekozen.

Als je nou meer dan een transponder tegelijk gaat kijken op ofwel 23.5E en 28.2E ofwel op de andere posities, dan zou je normaal gesproken een melding krijgen van Enigma dat dat niet kan, alle tuners zijn in gebruik. Nu met de FBC tuner, gaat hij kijken wat de eerstvolgende niet-gebruikte tuner is. Meestal is dat dan C, maar als je lekker bezig bent, kan dat ook bijvoorbeeld H zijn. Dan gaat hij kijken welke input je nodig hebt, 23.5E en 28.2E of de andere posities. Dan wordt er gekeken op welke tuner die is aangesloten (A of B). Op dat moment maakt Enigma intern een doorlus van de nieuwe tuner naar tuner A of tuner B, afhankelijk van wat nodig is. Als je van die transponder af gaat, dan wordt die doorlus weer ongedaan gemaakt.

Dus, acht tuners in totaal, twee fysiek net als elke andere tuner, zes zonder fysieke input, maar dynamisch doorgelust naar tuner A of B die wél een fysieke aansluiting hebben.

En dan geldt ook de normale beperking aan doorlussen, alleen transponders in hetzelfde kwadrant kunnen over dezelfde kabel gedeeld worden. Tuner A en B, die de fysieke aansluiting hebben, geven de commando's aan de switch of LNB en die bepalen dus laag/hoog en verticaal/horizontaal. De doorlustuners (C-H) kunnen alleen daarop meeliften; als de band (laag/hoog) en de polarisatie (verticaal/horizontaal) gelijk is, hoeven er geen commando's gestuurd te worden en kan tuner A of B gewoon blijven doen wat die aan het doen is en is het geen probleem. Als de band of polarisatie verschillend is, dan is het niet mogelijk door te lussen.

Het goede nieuws is dat alle transponders van CanalDigitaal op Astra 23.5 oost dezelfde band en polarisatie hebben, dus is het voor ons best interessant. Je kunt dan met één kabel alle acht tuners van signaal voorzien en kunnen allemaal tegelijk werken. Dat alleen voor de Nederlandse zenders dus, zodra je naar een andere positie moet (Astra 19.2 oost) of een

andere provider op Astra 23.5 oost, gaat dit niet meer op. Dan helpt alleen SCR (Unicable of JESS).

Over SCR
SCR is een systeem op zich, het is geen LNB (of een switch). Van SCR heb je twee soorten, "Unicable" oftewel "Unicable 1" en het nieuwere "JESS" wat ook wel "Unicable 2" wordt genoemd . Het idee is hetzelfde, de mogelijkheden zijn verschillend.
De basics: je sluit meerdere tuners aan op één kabel (vandaar de naam). Elke tuner krijgt een bepaalde frequentie toegewezen (de "userband": UB). De tuner geeft aan de "outdoor unit" (ODU, dat kan een LNB of een switch zijn, meestal switch) door welke frequentie die wil ontvangen, inclusief polariteit. De ODU zorgt er dan voor dat die bepaalde frequentie op de frequentie wordt doorgegeven die voor die tuner is gereserveerd (UB). De tuner staat dus altijd continu op dezelfde frequentie, de UB voor die tuner, de ODU zorgt ervoor dat de gewenste frequentie daarop terechtkomt.

Afhankelijk van de ODU kun je twee tot 8 (Unicable) of 32 (JESS) UB's gebruiken en dat is dan gelijk aan het aantal tuners wat je kunt aansluiten. Deze tuners werken allemaal onafhankelijk van elkaar, omdat er niet een complete kwart band over de kabel hoeft (verticaal/horizontaal, hoog/laag). Dat betekent dat je de tuners van één of meerdere ontvangers op die manier kunt "doorlussen" zonder de gebruikelijke nadelen. FBC is daar geen uitzondering in, een FBC tuner telt hier gewoon als een rijtje doorgeluste tuners. Maar vanwege het SCR-concept kun je daar dan toch onafhankelijk frequenties mee ontvangen. En zoals gezegd, als je een ontvanger met acht losse tuners zou hebben (als die zou bestaan), zou precies net zo gelden.

Unicable is destijds door Inverto bedacht en voldoet op zich nog steeds, als je maximaal 2 posities en maximaal 8 user bands over de kabel wilt doorgeven. Wil je meer posities of meer user bands, dan kom je uit bij JESS, wat later voor dat doel door Jultec is bedacht.

Ik heb ervaring met Unicable- en JESS-switches en dat werkt gewoon erg goed, ik kan het aanraden. Je sluit er gewone quattro LNB's op aan, net als op een gewone multiswitch, alleen komen er niet 4/6/8/10/12/etc kabels uit maar één (soms twee of meer). Er zijn ook speciale SCR LNB's, waarbij je de LNB's zelf al doorlust, zonder dat er een switch tussen komt. Deze manier is goedkoper dan met een SCR switch, maar het geeft ook beperkingen, ik heb er zelf geen ervaring mee in ieder geval.

Een Unicable switch kun je kopen voor een bedrag van ongeveer honderd euro. JESS switches zijn nog wat duurder, maar de verwachting is dat dat wel goedkoper gaat worden. Er zijn JESS LNB's, die kun je vanaf dertig euro krijgen.”

Tot zover de bijdrage van Erik, waarvoor onze grote dank.

Eenmaal correct ingesteld is van Unicable tijdens het zapavondje is niets te merken. De techniek doet stilletjes z'n werk!

OpenPLi is inmiddels zo ver is dat het JESS-systeem gebruikt kan worden (zie hier in het Nederlands en zie hier in het Engels).

Wil je nóg meer weten, klik dan op deze link naar Satellitecity naar een uitvoerig pdf-bestand uit de Hopper Guide.

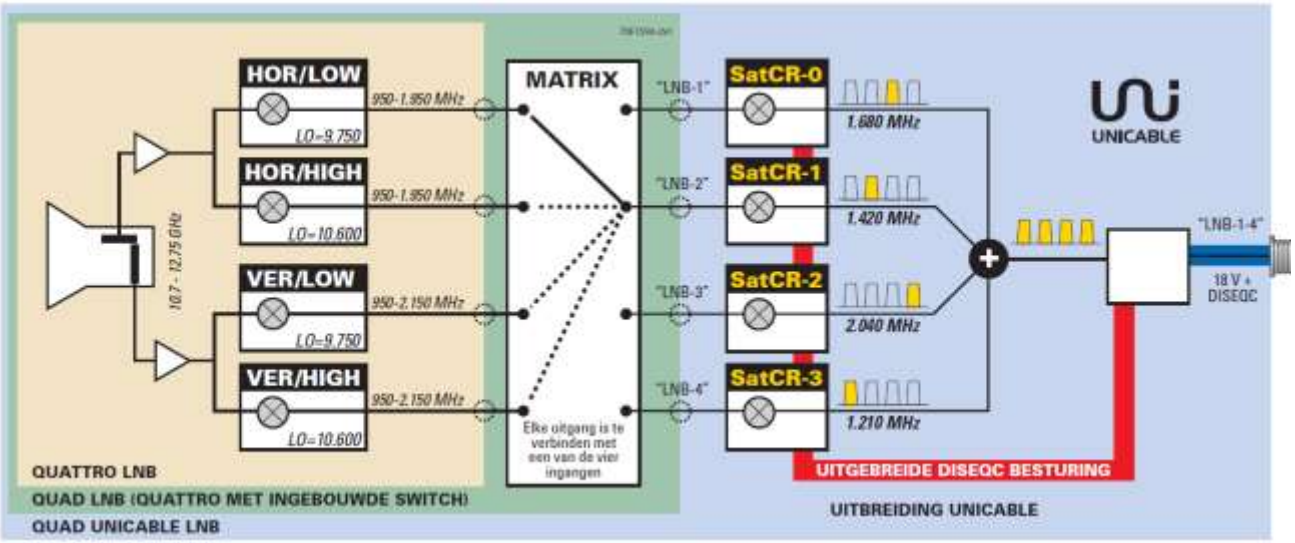

VU+ Uno 4K, test TotaalTV en ander nieuws

In het vorige nummer van de UP/DOWNLINK zijn we ingegaan op de twee nieuwe 4K-ontvangers van VU+, de Uno 4K (met één tuner) en de Ultimo 4K (met drie tuners).

TotaalTV kreeg de Uno 4K ter test aangeboden. De resultaten kun je hier lezen. Met een uitleg over de werking van de FBC-tuner die met een Unicable LNB optimaal werkt. Zie ook hiervoor.

De conclusie van TotaalTV: wellicht op dit moment de beste Ultra HD-decoder die op de Nederlandse markt te koop is. Tegen een geschikte prijs.

Voor de VU+ Uno 4K en de Ultimo 4K heeft Pedro Newbie een versie gemaakt van het backup-programma BackupSuite, zie hier. Voor de Solo 4K en de Uno 4K is er inmiddels een OpenPLi-image, voor de Ultimo 4K nog niet.

Hoe pak je een VU+ ontvanger uit? De firma AB-com laat het op YouTube zien met een unboxing van een VU+ Ultimo 4K.

Softwarenieuws

OpenPLi

Een software-update doe je altijd op eigen risico. Het maken van een backup vooraf wordt geadviseerd.

Bij het maken van een software-update kan het wel eens mis gaan. Zo gaven gebruikers van OpenPLi aan last te hebben van blokkerig beeld (onjuiste aansturing tuner), wegvallen

OpenWebif of aansturing via Dreamset. De oplossing bleek vaak flashen, het liefst een oudere versie (de klachten over OpenWebif deden zich rond 24 november voor).

Het team verontschuldigt zich. Het is hobbywerk. Op het forum werd aangegeven dat de nieuwe versie (nummer 5) geen dagelijkse update meer zal krijgen maar een periodieke update die eerst grondig is getest. Zie ook hier. Zo voorkomt men stapelen van reparaties. “Vanaf OpenPLi 5 zal er een separate stable release komen, die niet dagelijks zal worden bijgewerkt, en waarvoor wijzigingen eerst via een release candidate zullen worden getest. Dus hopelijk gaat het in de (nabije) toekomst beter.” Wij hopen het met het OpenPLi-team!

OpenXTA gestopt

Het image OpenXTA is gestopt met bouwen en aanbieden. Er kwamen te weinig donaties binnen, zo bleek uit een bericht aan leden van het OpenXTA-forum. Github blijft nog beschikbaar.

Philips/M7 DSR7141, MZ-101 en MP-201, nieuwe software

Canal Digitaal en TV Vlaanderen hebben op 13 december nieuwe software uitgebracht voor de Philips DSR7141. Dit was nodig nadat een eerdere software-update, met als doel betere beveiliging tegen ‘illegaal kijken’ veel problemen opleverde. De nieuwste software zou volgens Totaal TV het vastlopen verminderen. Nog niet goed natuurlijk: vastlopen mag gewoon niet voorkomen! De installatie vindt automatisch plaats na het aanzetten van deze receiver. Bron: Canal Digitaal.

13-12-2016 Software-aanpassing Philips M7 DSR 7141

Op dinsdag 13 december biedt CanalDigitaal een software-aanpassing aan voor de satellietontvanger Philips/M7 DSR 7141.

Met deze aanpassing lopen de ontvangers minder vaak vast. De instelling met betrekking tot de weergegeven resolutie (beeldformaat) op het tv-scherm wordt automatisch aangepast van de instelling ‘automatisch’ naar ‘1080i’. Wij vragen van gebruikers om deze instelling achteraf niet handmatig aan te passen.

Ook voerde TV Vlaanderen een update door van de Live TV-app en de decoders MZ-101 en MP-201. Alles werkt nu sneller en beter, je kunt een programma swipen van je tablet naar je tv (verder kijken via tv), opnames programmeren op afstand is mogelijk en er is een eco-modus toegevoegd voor een lager stroomverbruik.

Update Live TV en decoders van het type MZ-101 en MP-201

Live TV en onze interactieve decoders van het type MZ-101 en MP-201 hebben een update gekregen met enkele nieuwigheden en veel nieuwe verbeteringen voor bestaande functionaliteiten. De update van de app vind je terug in de Google Play Store of Apple App Store. Heb je ook een interactieve decoder van het type MZ-101 of MP-201, dan krijg je automatisch de nieuwe software.

De Transponder

Satellietclub De Transponder heeft haar eerstvolgende clubdag op zaterdag 24 december. Ja, op de dag voor kerst… Met hapjes. Kom gerust! Zie voor de dagen in 2017 hier.

De Transponder is onderdeel van buurtvereniging BOV de Maten (Apeldoorn). Iedere sathobbyist is eens welkom te komen kijken. We helpen mensen met hun receiver en wisselen nieuwtjes uit. Je hoeft geen lid te zijn voor een eerste bezoek.

Het bestuur van De Transponder (in grijze truien) en de redactie van UP/DOWNLINK (overigen) wensen alle lezers hele fijne feestdagen en een goed 2017! Met goede ontvangst op interessante zenders…

Foto 26 november gemaakt op het dak van BOV De Maten in Apeldoorn, v.l.n.r.: Sjaco, Dolf, Gerard, René, Hans, Emiel, Rob, Theo en Gijs.

Uitsmijters…

Reboot komt van booten (of booting) en dat komt weer van bootstrapping. Het opstarten van een computer (inclusief satellietontvanger) ontleent deze term aan… baron Karl Friedrich Hieronymus von Münchhausen. Er deden sterke verhalen over deze baron de ronde. Daarom werd hij wel eens tot leugenbaron gebombardeerd. Vliegen op een kanonskogel, rijden op een doorgehakt paard, niets was hem te veel… Hij zou zichzelf uit het moeras getrokken hebben aan de leren riempjes van zijn laarzen (laarzenstroppen). Boot = laars, strap = lus. Bootstrapping door Von Münchhausen.

De term **bootstrap** wordt in de wetenschap en techniek gebruikt voor situaties waarin, net als in het genoemde verhaal, een procedure ‘zich aan zijn eigen schoenveters optilt’. Mappen en bestanden op een harde schijf vormen het bestandssysteem. Het verwerken gebeurt met programmatuur in het besturingssysteem. Bij het opstarten moet dit besturingssyteem in actie komen. Hiervoor dient de **bootloader**. *Booting* is de procedure waarbij eerst de systeemcomponenten worden getest door het BIOS (of UEFI) en vervolgens de *bootloader* wordt geladen en opgestart. En zo stapsgewijs je satreceiver tot leven komt.

Geleend uit de SES-wensen:

Geleend uit de Eutelsat-wensen:

Tot in 2017!