Tooway Internet via satelliet

Op plaatsen waar er geen goede glasvezel of ADSL beschikbaar is.

Voordelen

- Beschikbaar in bijna heel Europa
- Nagenoeg overal te gebruiken
- Mobiel snel inzetbaar
- Meestal snelle download
- Ongekend hoge upload snelheden
- Betaalbare hardware
- Te combineren met satelliet TV
- Te combineren met VoiP telefonie
- Binnen 1 dag te realiseren
- Meerdere abonnementsvormen

Bijna heel Europa

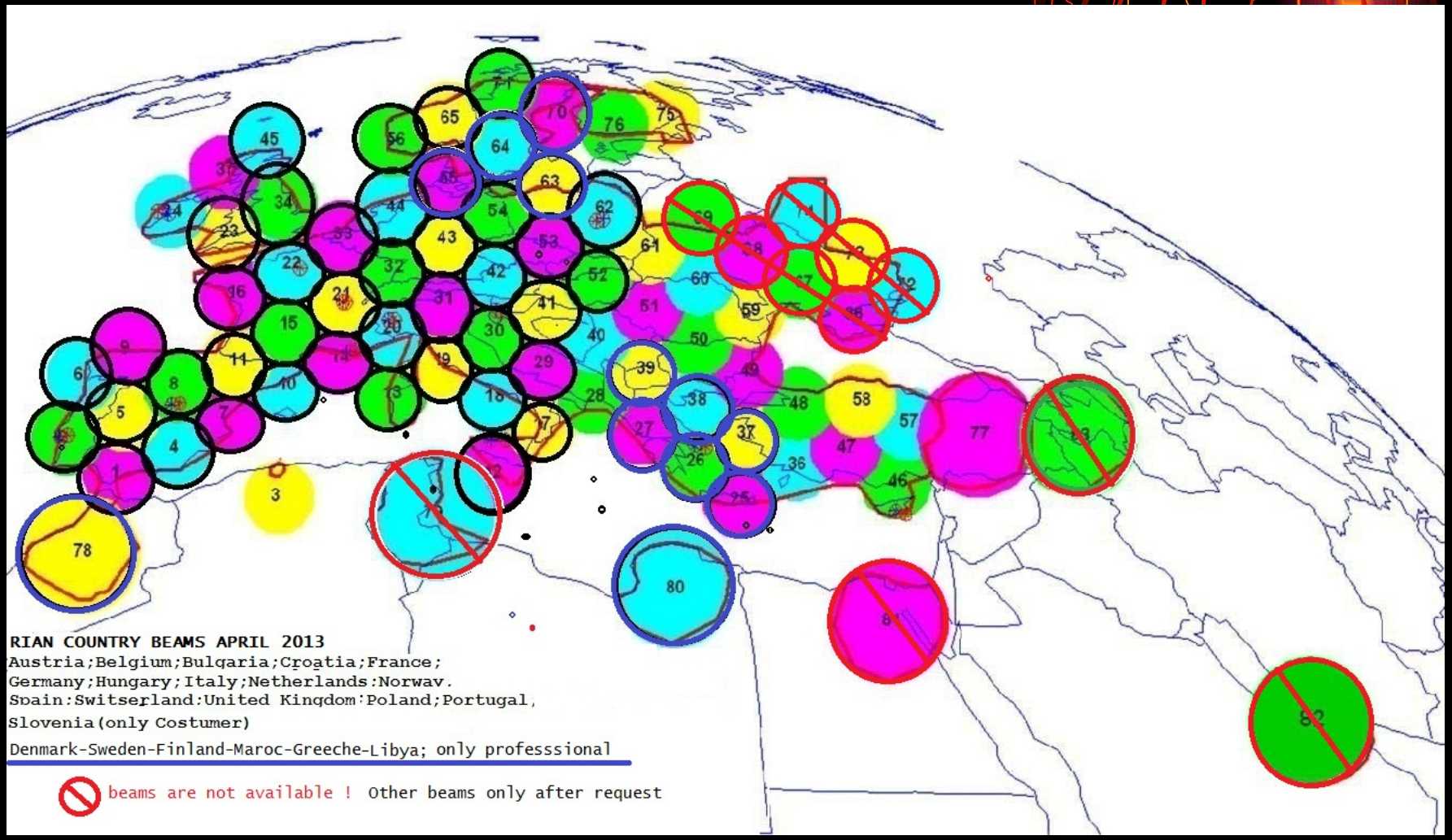

Beperkingen

- Bij hevige regenval kan de snelheid verminderen of tijdelijk wegvallen.
- Ter bescherming van de gebruiker staan bij consumenten alleen de noodzakelijke poorten open voor internet en cloud diensten, apps en telefonie.
- Surveillance camera’s werken alleen via een B2B abonnement of met een http (D-link) camera.
- Voor excessieve gebruikers kan de snelheid tijdens piekuren geknepen worden.
- PC achter het modem met consumenten abonnement alleen bereikbaar met team viewer.
- Reactie vertraging van ongeveer 1 seconde plus spoofing waardoor de browse ervaring langzamer lijkt.
- Real time games zijn daardoor niet mogelijk.
- Door een buitenlands IP adres zijn sommige websites of services zoals Netflix niet beschikbaar.
- Sommige E-mail providers versturen geen mail.
- Herlocatie benodigd voor gebruik in andere landen.

Verschillen B2B

- Een vast IP adres.
- Alle poorten open, alle protocollen voor o.a. camera’s en recorders met pushing video werken.
- Geen snelheidsbeperking voordat het totale volume is verbruikt.
- Geschikt voor VPN - IP sec in combinatie met een Pro modem.
- PC of router direct bereikbaar vanaf internet.

Basis Hardware

- Mid pole set met Rian beugel
- Top pole set met muurbrackets
- Mid pole 40-60mm
- Top pole 50 mm

Professionele Hardware

- 120 cm schotel met 4 watt Tria.
- Pro HF dicht, gekoeld modem.

Extra materialen belangrijk voor een goede werking

- Zware muurbeugels in div maten.
- Tegelvoeten met de juiste maat mast.
- Zwaar driepootstatief in 3 maten mast.
- Speciale coaxkabel met massieve koperen kern om de weerstand laag te houden.
- PPC waterdichte connectoren om te voorkomen dat de chasisdelen van de Tria wegrotten.
- 19 Inch RVS panelen voor Pro Modems
- Schakelaars om tussen 2 modems te schakelen

HTTP://checkportal.skylogicnet.com

- Wat is daar voor de klant te zien.
- Signaal kwaliteit.
- Ip adres en ontkopellen MAC bij B2B.
- Dataverbruik.
- Huidige snelheid.
- Gelimiteerde snelheid.
- Volume boosters.

Technische controle

- De klant en installateur kan op 192.168.100.1 het modem controleren.
- Het 1e veld geeft de complete installatie.
- Men kan op de Tria en het modem klikken.
- Kruisje door Tria geeft aan defecte Tria
- Kruisje door IFL verteld dat de coax onderbroken is, kortsluiting heeft, of dat het chasisdeel in de Tria doorgerot is.

TRIA

- Soms wil de Tria alleen op 1 beam piepen en installeren, controleer andere beams, modem kiest voor de sterkste beam.
- Indien men geen PPC connector gebruikt kan het chasisdeel wegrotten, geen garantie
- Controleer of alle vlakjes groen zijn en de temperatuur niet boven max 80 graden

MODEM

- Bovenste Led is spanning, moet altijd branden.
- 2e led is ontvangst, moet branden
- 3e led is zenden, gaat knipperen indien alles werkt
- 4e led is de utp, knippert als het LAN werkt (pc)
- Alle 4 de leds knipperen: software download.
- In het menu (GUI) zie je staan software download
- DC resistance moet onder de 3 Ohm blijven
- Demping mag rond de 15 dB zijn.
- Hf ontvangst en zenden moeten 50% v d balk zijn.
- Satellietjes scannen, modem geeft ranging, syncing network, worden groen, als laatste het internet oranje totdat de activatie is gebeurt.

Mogelijke problemen

- Indien een modem gebruikt is in bv spot 33 staat dat in het geheugen ook als je 44 kiest.
- Indien men precies tussen 2 spots in gaat installeren gaat het modem soms in een loop en moet men perse een maagdelijk modem gebruiken of een herlocatie doen.
- Soms wil resetten door aanklikken op 192.168.100.1/?page=config ook wel helpen.

Extra Satelliet televisie

- **Door middel van een extra RIAN beugel kunnen op dezelfde schotel diverse TV satellieten ontvangen worden.**

Beveiligings camera's

- Bij een B2B staan alle poorten open, en daarom geschikt voor alle soorten en merken camera's en recorders.
- Echter bij een consumenten abonnement kan men alleen camera's of recorder's gebruiken welke op http protocol werken.
- De Iphone app IvMS 4500 kan omgaan met de latency van 700 Msec.

Recreatie parken met Tooway wifi masten

- Groot bereik.
- Geen noodzakelijke verbindingen over het bestaande kabelnet .
- Internet aangeleverd direct door een Tooway schotel.
- Onafhankelijke abonnementen per mast mogelijk.
- Onafhankelijke aanpassing van de abonnementen tijdens de seizoenen.
- Nooit volledige uitval van het internet uitgezonderd weersomstandigheden.
- Verkoop data volume per ticket.

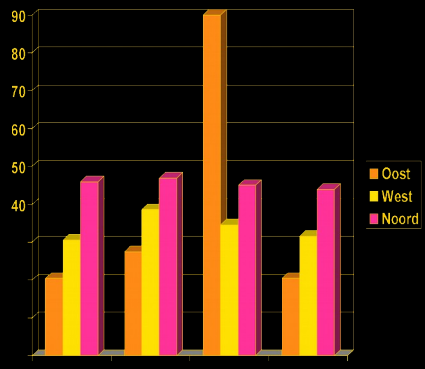

Vermenigvuldigen van de snelheid door bonding

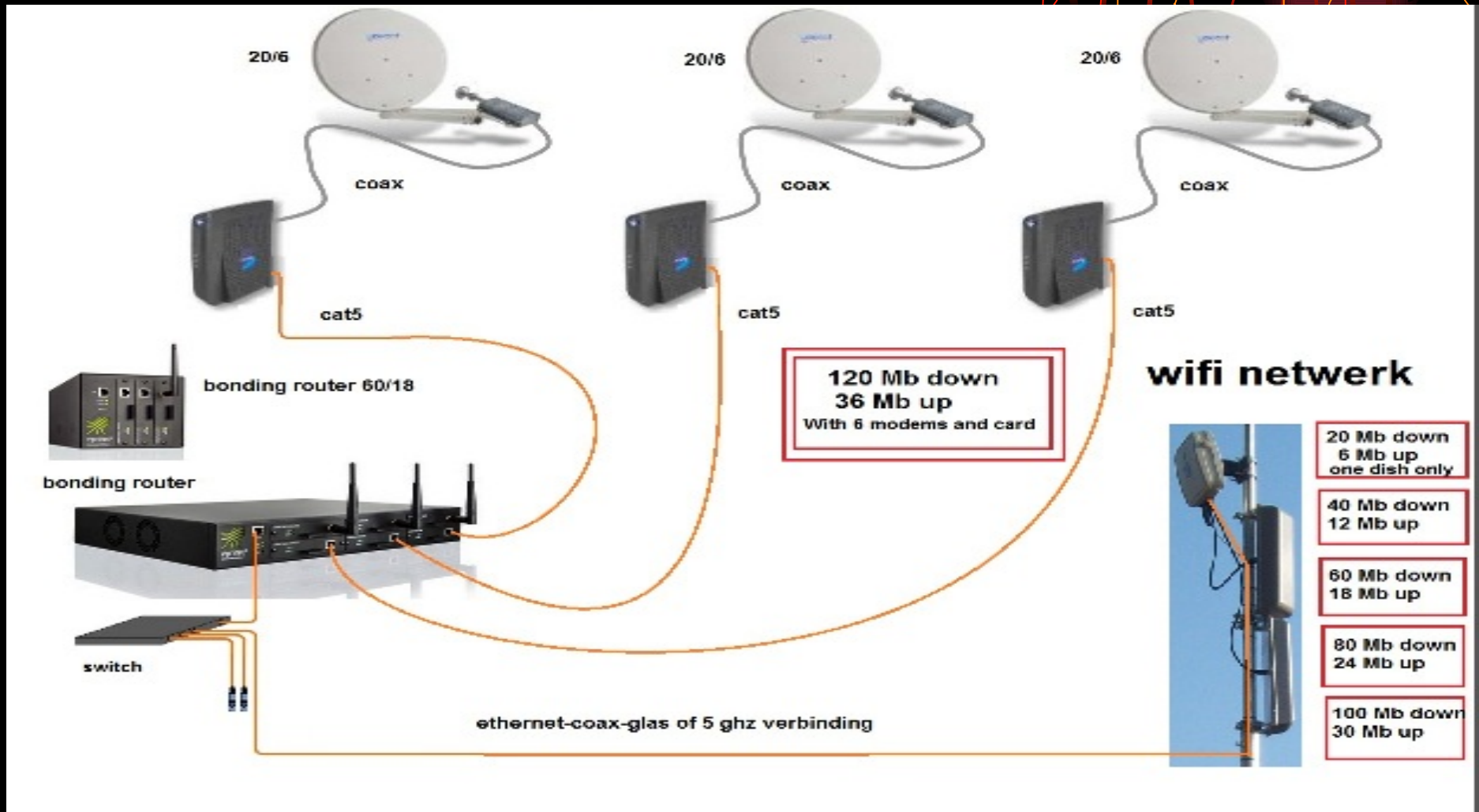

Bonding mogelijkheden

- 2 , 3 , 4 , 5 of maximaal 6 modems.
- Combinatie SAT – ADSL - 4G mogelijk.
- 40 – 60 – 80 – 100 – 120 / 36 Mb maximaal.
- Maximaal het aantal beschikbare Mb/sec.
- Via wifi zenders, UTP, coax of glas.
- Minimale contractsduur 12 maanden.
- Eenmalige setup kosten voor datacenter.
- Maandkosten voor 1 Ip adres en 40Mb.
- Extra kosten voor elke Mb meer bonding.
- Maandelijkse kosten voor de verbruikte Gb.
- Standaard stuur verbruik 2 Gb per maand.

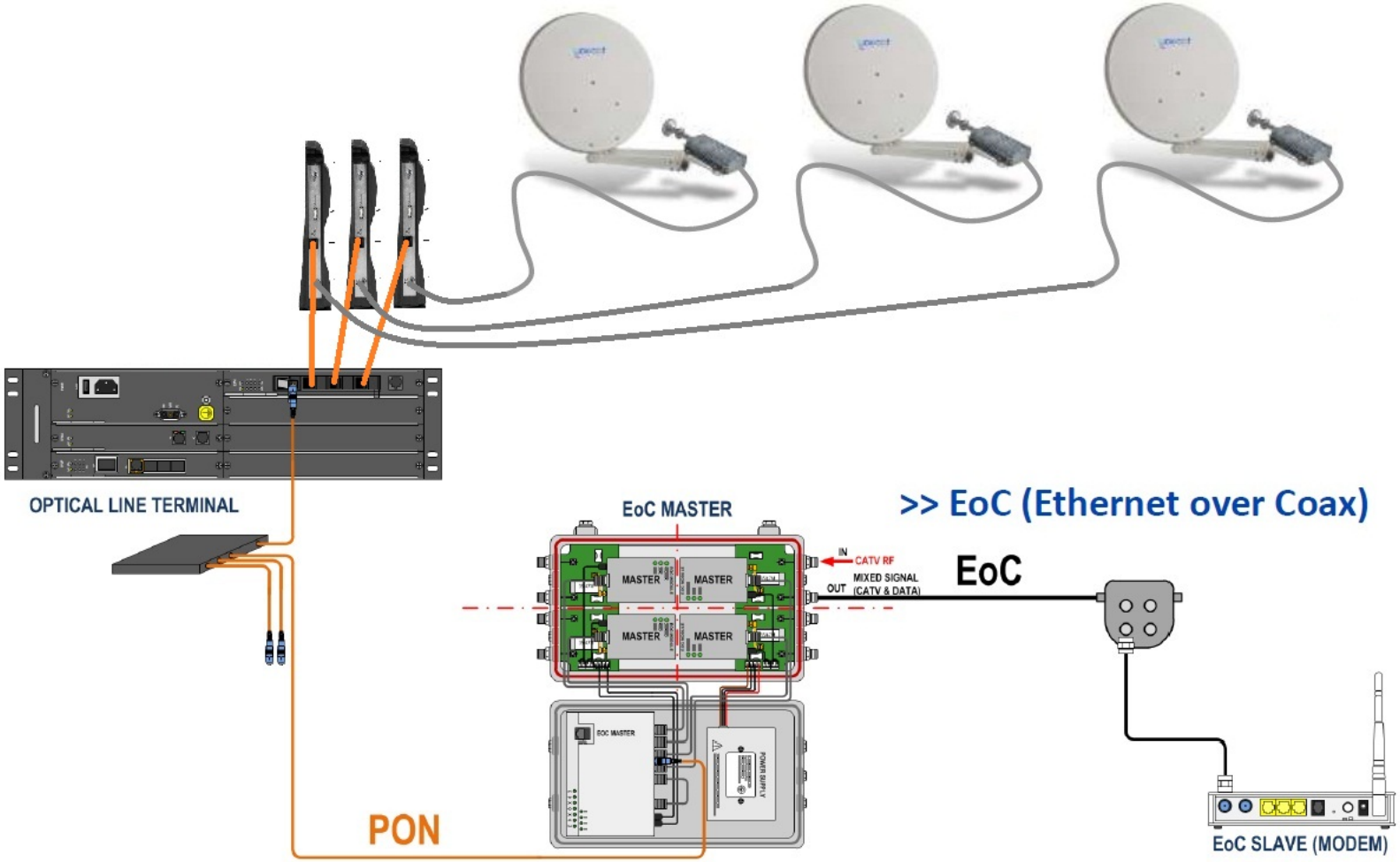

>> EoC (Ethernet over Coax)

>> PON (Passive Optical Network)

Optical Network Unit (ONU) requires a minimum received optical signal of -27dBm

Bonding prijzen

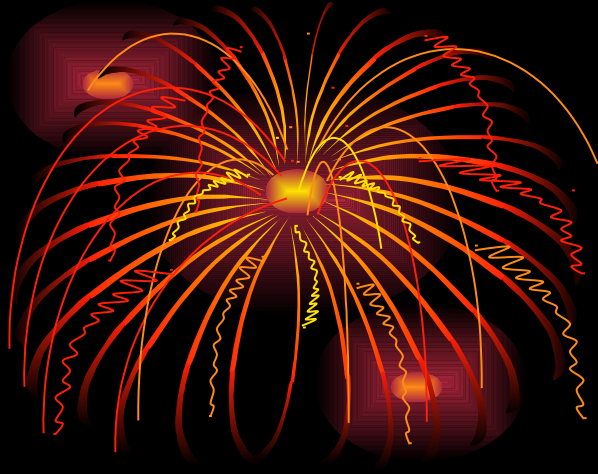

	HARDWARE ONE TIME INVESTMENT		
	Bonding based on:	prijs	12 months
pieces	product		user
1	VPN200		€ 1 098.00
2	module		€ 594.00
2	configuratie		€ 200.20
1	activation fee		€ 594.00
2	TW activation fee		€ 100.00
2	tooway set		€ 829.40
	40/12		€ 3 415.60
	10 Gigabyte + 1 IP address		€ 3.90
2	TW25	€ 41.23	€ 82.46
90	Gbyte restant x 0.17		€ 15.30
	MONTHLEY SUBSCRIPTIONS		€ 101.66
1	VPN300		€ 1 650.00
3	module		€ 893.10
3	configuratie		€ 300.30
1	activation fee		€ 594.00
3	TW activation fee		€ 150.00
3	tooway set		€ 1 244.10
	60/18		€ 4 831.50
	10 Gigabyte + 1 IP address		€ 3.90
20	Bonding >40Mb/sec / Mb		€ 52.40
3	TW25	€ 41.23	€ 123.69
140	Gbyte restant x 0.17		€ 23.80
	MONTHLEY SUBSCRIPTIONS		€ 199.89

1	VPN1610		€ 2 995.00
6	module	€ 297.70	€ 1 786.20
6	configuratie	€ 100.10	€ 600.60
6	activation fee		€ 594.00
6	TW activation fee	€ 50.00	€ 300.00
6	tooway set	€ 414.70	€ 2 488.20
	120/36		€ 8 764.00
	10 Gigabyte + 1 IP address		€ 3.90
80	Bonding >40Mb/sec / Mb		€ 209.60
6	TW25	€ 41.23	€ 247.38
290	Gbyte restant x 0.17		€ 49.30
	MONTHLEY SUBSCRIPTIONS		€ 506.28
	EXTRA		
	Verlengen bonding abonnement		€ 120.00
	Extra Public IP address		€ 10.00
	MONTHLEY SUBSCRIPTIONS		
	Bonding >40Mb/sec / Mb		€ 2.62
	Verbruik Extra Gigabyte		€ 0.17
	Prices excl taxes.		
	5 Ghz link		€ 2 395.00

Externe Wifi antenne's

- Voor in dode hoeken en metalen caravans
- Binnenantenne met versterkte zender voor tablets of laptop met USB aansluiting.
- Buitenantenne met USB.
- High Gain buitenantenne met bevestiging en USB.
- High Gain buitenantenne en versterkt weer uitzenden binnen of buiten de caravan met wifi router zodat ook smartphones werken.
- Voor montage op boten en campers met klapantenne en draadloze wifi router.
- Voor ontvangst met buitenantenne en weer versterkt uitzenden met buitenantenne
- (Relais station camping)

Alfa Network AWUS036NHR V2 USB Wi-Fi Adapter
~~€69,95~~ €44,95

Outdoor USB Wi-Fi antenne + adapter
€159,95

Alfa Network Wi-Fi pakket
€166,95

Caravan en Camper Wi-Fi pakket
€229,95

Alfa Network R36 3G/Wi-Fi Router
€69,95

Evenementen

Het opzetten van een VPN verbinding

- Bij het opzetten van een VPN verbinding dient men rekening te houden dat de MTU waardes aan ***beide zijden*** de 1500 niet mogen overschrijden daar anders het modem de pakketten gaat delen en de snelheid dramatisch wordt verlaagd.
- Indien men een IP sec verbinding wenst op te zetten dient men een Pro modem te gebruiken daar dit voor de 3th layer geschikt is.
- Natuurlijk zullen de reactietijden bij een VPN via Tooway altijd 1 tot 2 seconden langer zijn dan bij glasvezel of ADSL, de gebruiker dient daar van te voren rekening mee te houden en eerst te testen of het aan zijn eisen voldoet

Handmatig mobiel

- Speciale dakconstructie voor top pole schotel
- Zeer prijsgunstige oplossing.

Rian Automaat
Kwaliteit voor weinig

Dawson automaat
Door heel Europa

Offshore Internet

Internet op schepen

- Standaard systemen op de wal.
- Half Automaten op de wal.
- Intellian volautomaat 4 assig geschikt voor off shore met KU en bonding voor hoge snelheden
- Automaten voor inland cargo gebaseerd op 10Mb down

Intellian 4 assig geschikt voor Offshore

Tooway KU - 1 antenne met 4 modems met 3.5 Mb down waarbij met load balancing of bonding ze kunnen draaien op 14 MB/sec tijdens het varen

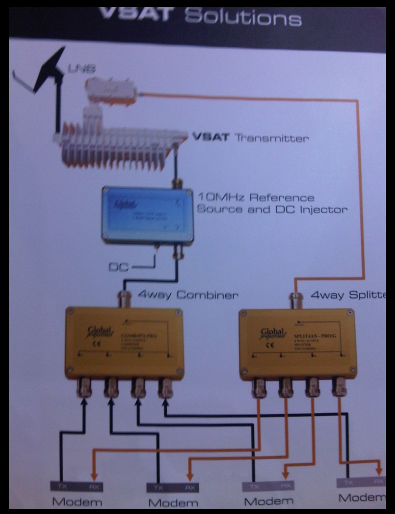

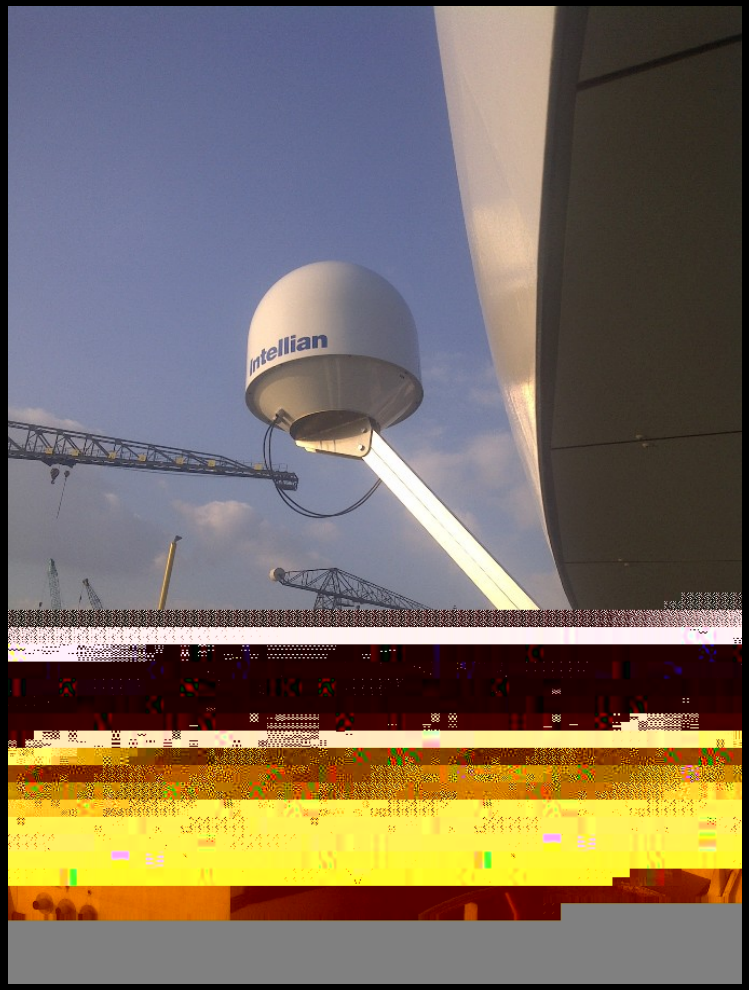
intellian

Internet
via Satellit

Schip via de Donau naar Constanza Zwarte Zee en onder de brug in Nijmegen.

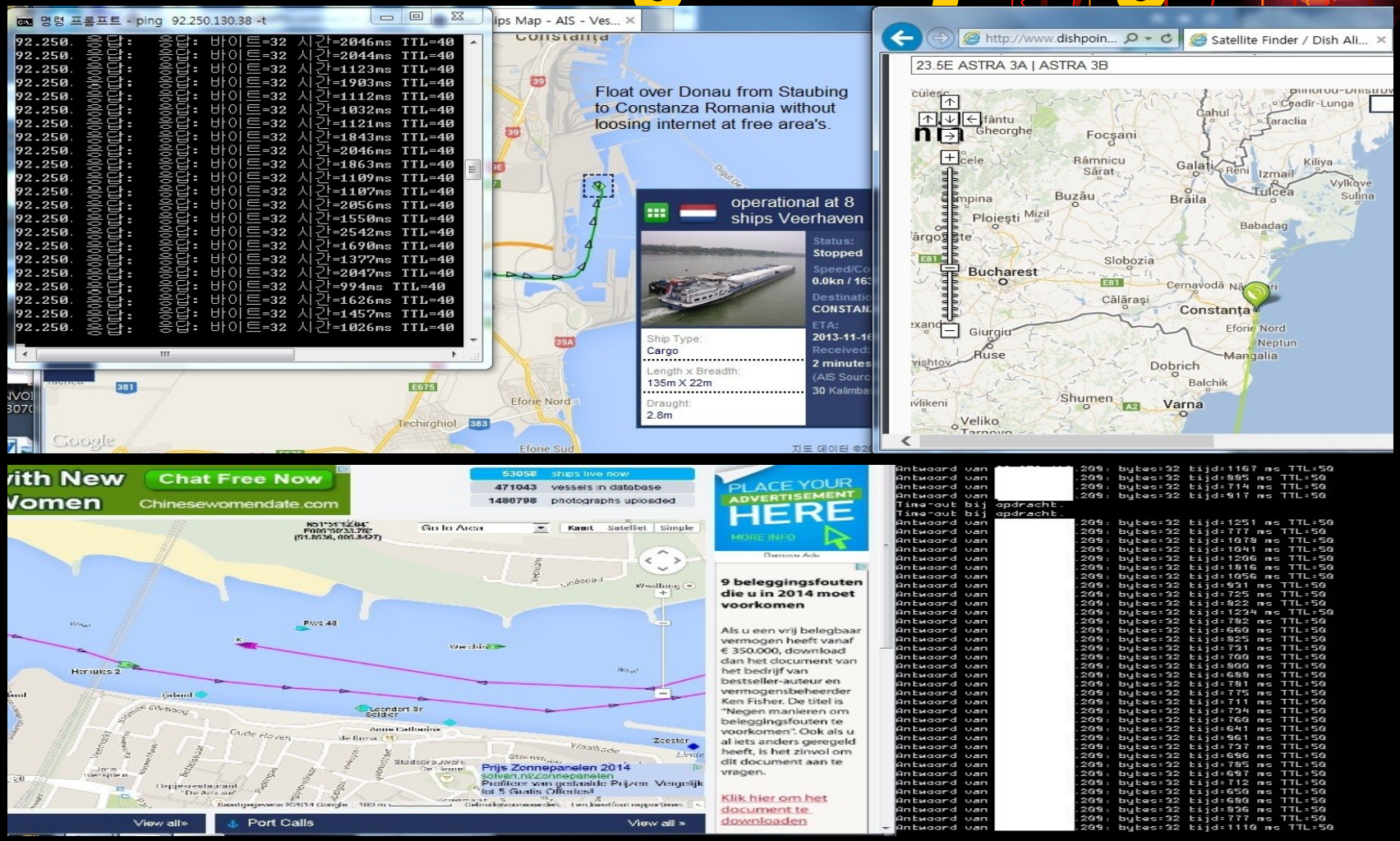

Internet op de caravan

- 10 Mb down door heel Europa te gebruiken zonder herlocatie.
- Newtec Ku / Ka apparatuur
- 24 maanden abonnement
- Betaalbare abonnementprijzen

Systeem met 6 maanden gratis internet 3550 €

RIAN
plastic en metaalwaren
Communicatie & Retributie netwerken

HIGH SPEED INTERNET VIA SATELLITE

mobiel internet

Camping prices

Driepoot met 100cm internetschotel cmpl 640.00 € incl Btw.

Automatic system : 2995.00 € cmpl incl Btw.

Rian BV Tooway Nederland
Bergstraat 25
5581BL Waalre The Netherlands
T: +3140 2213656
F: +3140 2216122
mailbox@rian-bv.nl

SUBSCRIPTION	TRIA excl Btw.	MODEM excl Btw	VOLUME excl Btw	price/month excl Btw.
10Mb down / 256 Kb up	165.00 €	299.00 €	4 Gbyte 80/20	34.50 €
ACTIVATION FEE :	50.00 €	VOLUMEBOOST	>16.50/Gb	24 months

Bedankt Voor Uw aandacht

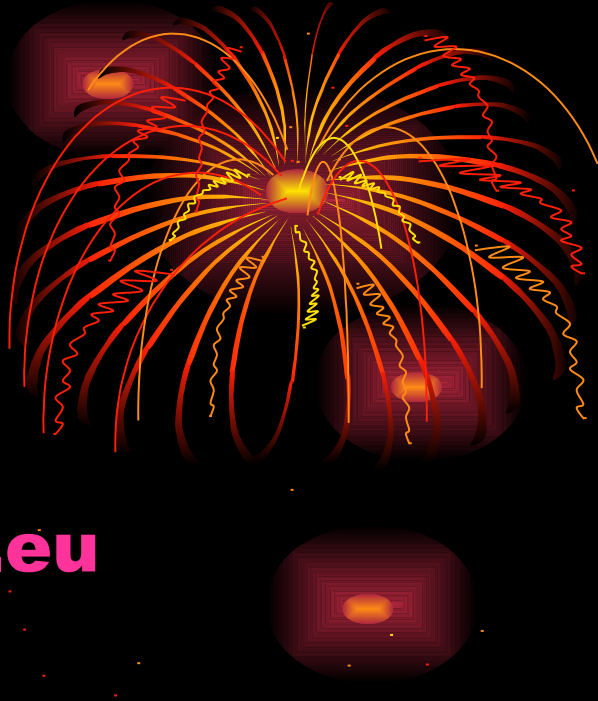

- **Verdere vragen?**
  support@internetbysatellite.eu
- **Bestellen ?**
  sales@internetbysatellite.eu
- **Betalen ?**
- **admin@internetbysatellite.eu**

JAN KUYLAARS RIAN BV
TOOWAY NEDERLAND